FO-JP-104
2015 年 5 月 20 日

お客様各位

レモジャパン株式会社
TEL：03-5446-5510
FAX：03-5446-5511

W シリーズ用プラグ＆フリーソケット形状仕様変更についてのご理解とお願いについて

弊社の 1W サイズ用のプラグ並びにフリーソケットのアウターシェルの形状について、コレットナットを締め付ける際、ボディを固定する為のスパナが掛かる六角部分の改良を目的とした形状見直しによる形状の変更が実施されます。

形状変更は、1W サイズから随時実施され、お客様への在庫終了後、今回の形状変更分に自動で切り替わって参ります。

下記の図面の青枠部分は、プラグ並びにフリーソケットにおける六角部分の形状変更の概要です。

また、プラグのマーキングの位置については、赤枠内で示した位置へ変更が実施されます。

お客様に納品致します際､出来る限りどちらか1種類のアウターシェル形状に統一して納品をする様、努力致す所存ではございますが、スイス本社の切り替えにおける基本方針と生産都合において、止むを得ず 2 種類の形状のアウターシェルを混入して納品せざるを得ない場合が発生する可能性がございます。レモジャパンとしては最低限御発注ロット毎では、混入なき納入を実現する様、最大限の企業努力を図って参りますが、物理的に、スイス本社から同一品が入荷しない場合、同一品での対応が出来ない場合が御座いますのでご承知おき願います。

尚、お客様に於かれましても混入をさける意味で、「ファーストイン、ファーストアウト」（先入れ先出し）での在庫管理に御協力をお願い致します。

記

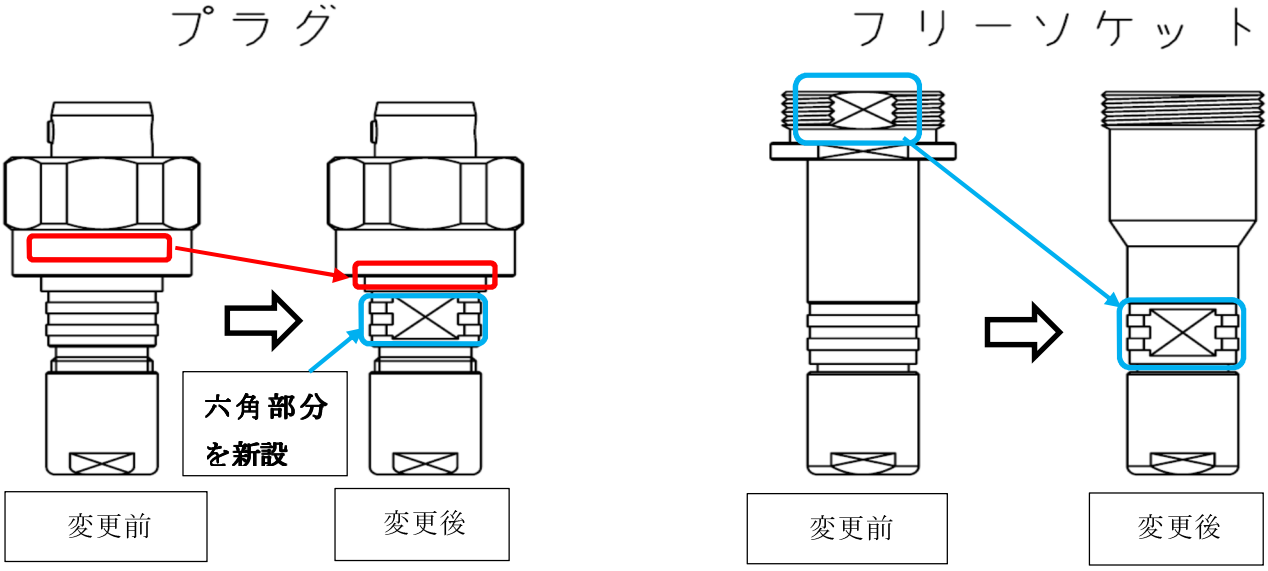

ご質問・ご不明点は当社営業担当までお問い合わせ頂きますようお願い致します。

以上

レモジャパン株式会社