B/Sシリーズ

丸型コネクタ

LEMO®

LEMO®

はじめに

本カタログでは、レモ社製丸型コネクタBシリーズおよびSシリーズについて詳しく説明しています。当社では、これまで7つの製品群に分類される、約40シリーズにのぼる製品を開発し、それら各製品には独自の接続特性や耐環境特性を備えています。
それぞれのシリーズには、多種多様のプラグ、ソケット、カプラ、ブリッジプラグを取り揃えており、同軸、二重同軸、高電圧対応、光ファイバー、単極から最大106極までの多極、最大径30ミリまでの様々なケーブルに対応できる形状となっています。気密型コネクタもまた、上記の製品群に含まれています。
レモ社製コネクタは、本体の導電性に対して非常に低い抵抗値を実現できるよう設計されており、EMC対策が重視される用途には特に適しています。
多種多様な付属部品、並びにケーブルアッセンブリのための工具なども取り揃えております。

標準シリーズ

多極型における雄雌同体性（ハーフムーン）の絶縁体は、標準シリーズの最大の特性です。この標準シリーズのコネクタは、0S～6Sシリーズ並びに00単極シリーズを含みます。

防水型シリーズ

これらは、適切なケーブルを使用し正しくアッセンブリされた場合、接続時に「IEC60529/IP68」の防水性を持ちます。0E～6Eシリーズがこれに相当し、コンタクトタイプはSシリーズと同等のものが選択可能です。

キー付きシリーズ

前述の標準シリーズ（S/E）に対して、キー付きシリーズ（B/K）は様々な新たな特徴を備えております。

◆アライメントキーによる容易な接続が可能
◆多様なキー配列により同種の製品での誤嵌合を防止
◆コンタクト同士の優れた密着性
◆アッセンブリを容易にするクリンプコンタクトが可能
◆0Bから5Bで気密型も可能

CEマーキング

CEマーキングとは、このマークがついた取付具や装置類が、ヨーロッパの安全基準のひとつまたはそれ以上の必要条件を満たしていることを証明するものです。CEマーキングは、最終製品や装置について適用されるもので、コネクタのような電気機械構成部品には適用されません。

ISO9001/ISO14001

更なる品質の向上と、更なるお客様の満足度を高める為にレモ社及びレモグループ各社で積極的にISOの取得に努めています。レモジャパン株式会社ではすでにISO9001、ISO14001を取得しております。

RoHS規制

レモのコネクタはヨーロッパ議会の定める（2002/95/EC）RoHS規制に従っています。この規制はヨーロッパ市場で電気、電子装置に有害物質を使用することを制限するものです。レモの製品はこのRoHS規制に適合しています。なお、コネクタのボディ等に使用している真鍮には鉛が2.5～3%含まれています。しかし、指令にて適合除外項目として使用が認められていますので問題ありません。

ソニーグリーンパートナー認定

レモジャパン及び、レモスイス本社はソニーグリーンパートナー認定環境品質保証体制の監査に合格し、グリーンパートナーとして認定されています。
今後とも世界中で、常にコネクタ分野において高品質･高性能の製品を供給し続けることはもちろん、グリーン調達のパートナーとして環境負荷物質の低減をテーマとした製品の技術開発にも、積極的に取り組んでいきます。

UL認証

当社の多くのコネクタは、ULからの認証を受けています。
この認証は、人命と所有財産の安全性を重視した製品テストを経て、受けることができるものです。当社の製品は、主に可燃性及び有毒性に関連する特性のテストを行います。この認証は、最終製品や装置に組み込まれた構成部品に体してのみ与えられます。構成部品がULの認証を受けている場合、完成製品の認証を比較的容易に受けることができます。
認証を受けたコネクタは、ULの責任範囲において追跡調査を受けることになります。この追跡調査は、サンプルに対して実施されます。認証と追跡調査は、実際のコネクタと同等の絶縁体素材（PEEK）に対して行われます。

※レモコネクタはモジュール方式のため、共通部品を組み合わせることにより様々なコネクタに変えることができます。このため、カタログに掲載されている写真や図は、色、形状などが実物とは微妙に異なっている場合や、写真撮影の方向が一定していない場合がございます。ご注意いただきますようお願いいたします。

目　次

製品特性とタイプ …… 3
シリーズとタイプ一覧 …… 4
B/Sシリーズ 多極コンタクトの相関図表 …… 5

Bシリーズ

シリーズ一覧／内部構成部品図 …… 6
製品番号について …… 7
メタルハウジングモデル
- FGG, JGG …… 8
- FFG, FNG, FEG, FDG …… 9
- FWG, FAG, FPG, FHG, FSG …… 10
- FGG, ENG, EHG …… 11
- EEG, EFG, ECG …… 12
- ECG, EZG …… 13
- EYG, PHG …… 14
- PNG, PKG, PFG …… 15
- PEG, R●● …… 16

エルボソケットモデル
- EPG …… 17
- EPG, EXG, XBG …… 18

プラスチックハウジングモデル
- FGG, FGY …… 19
- FGY, ENG, ENY …… 20

防水または気密モデル
- YHG, HGG …… 21
- HNG, HHG, HCG, HEG …… 22
- HMG, S●● …… 23

ブリッジモデル
- CFF, CRG …… 24

ネジ式ラッチングモデル
- FVG, ESG, FVB, XRB …… 25

アライメントキー …… 26

Sシリーズ

シリーズ一覧／内部構成部品図 …… 28
製品番号について …… 29
メタルハウジングモデル
- FFA …… 30
- FGZ, FFB, FFE …… 31
- FFF, FFS, FAA, FLC/FLM …… 32
- FLA, FLS, ERA, ERN …… 33
- ERC, EHP, EEP, ERD …… 34
- ECP …… 35
- PCA, PGZ …… 36
- PGZ, PSA, PSP, PSS …… 37
- RMA, RAD …… 38

エルボソケットモデル
- EPL …… 39
- EPL, EXP …… 40

プラスチックハウジングモデル
- FFA, FFP, FFL …… 41
- ERN …… 42

防水または気密モデル
- HGP, HGW …… 43
- EWB, HCP, SWH …… 44

製品安全特記事項 …… 45

製品特性とタイプ

大きく7つのシリーズに分かれています。それぞれの主な特性は以下の通りです。
□の色で囲まれたシリーズがこのカタログの製品シリーズです。

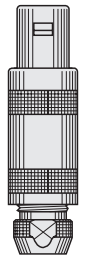
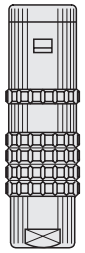
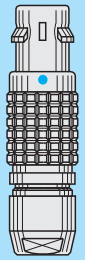
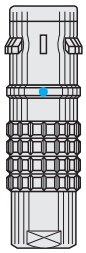
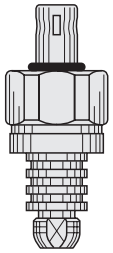

	スタンダード	防　水	ガイドキー式	キー方式　防水	ネジ式
シリーズ	01(Minax) 00(NIM-CAMAC) 00(unipole) 05/R0 0S to 6S 0A/4A 1D/2C 1Y-3Y-6Y	0E to 6E 3T 4M	00(multipole) 0B to 5B 2G/5G	0K to 5K 0F to 5F 3N to 5N	03 0V to 5V 0W to 5W 2U to 5U
ラッチ方式	プッシュプル				スクリューロック
キー方式	Stepped insert (Half-Moon)		Key (G) or other key-way code		Key (G) or Stepped insert (Half-Moon)
シェル	金属かプラスティック				金　属
インサート	オス / メス両性 もしくは 筒状		筒　　状		オス / メス両性 もしくは 筒状
コンタクトタイプ	はんだ付け、もしくはプリント基板		はんだ付け、圧着、プリント基板		はんだ付け、 圧着、プリント基板

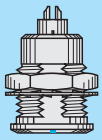
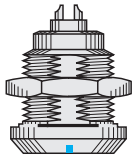
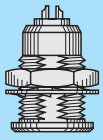
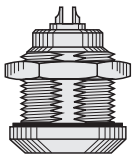
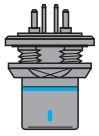

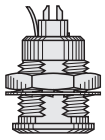
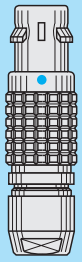
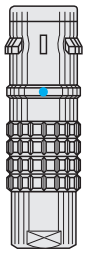
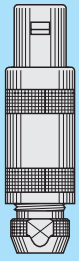
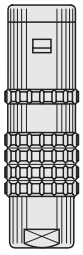
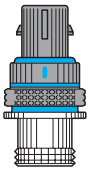
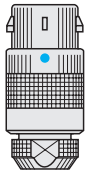
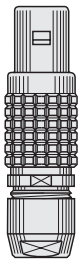

シリーズ名	00　多極 0B~5B	0K~5K	00　単極 0S~6S	0E~6E	0F~5F	2C/2G	1D
ラッチ方式				プッシュプル			
シェル	金属か プラスティック	金　属	金属か プラスティック	金　属	金　属		
特　徴	キー方式	キー方式防水	オス / メス両性	防水 オス / メス両性	軽量コンパクト	短胴型	4同心円コンタクト
コンタクトタイプ	はんだ付け、圧着、プリント基板		はんだ付けもしくはプリント基板		圧着、プリント基板	はんだ付け ／プリント基板	はんだ付け

シリーズとタイプ一覧

	シリーズ	タイプ																				
		単極	同軸 50Ω	同軸 75Ω	多極	高電圧	Triaxial 50Ω	Triaxial 75Ω	Quadrax	高電圧多極	同軸多極	複合 HV／LV	複合 同軸／LV	複合 Tri／LV	光ファイバー	光ファイバー多極	複合光ファイバー／LV	流体	流体 多極	複合 流体／LV	熱電対
スタンダード	01		●																		
	00	●	●				●											●			
	05					●															
	R0		●																		
	0A		●	●																	
	0S	●	●		●	●	●														●
	1S	●	●	●	●	●	●														●
	2S	●	●	●	●	●	●	●				●									●
	3S	●	●	●	●	●	●	●		●		●	●								
	4S	●	●	●	●	●	●	●		●	●	●	●								
	5S	●	●	●	●					●	●	●	●								
	6S				●						●		●								
	1D								●												
	2C		●		●																
	4A							●													
	1Y-3Y-6Y					●															
防　水	0E	●	●		●	●	●														●
	1E	●	●	●	●	●	●														●
	2E	●	●	●	●	●	●	●				●									●
	3E	●	●	●	●	●	●	●		●		●	●								
	4E	●	●	●	●		●	●				●	●								
	5E	●								●	●	●	●								
	6E				●						●		●								
	3T			●				●													
	4M						●	●													
キー付き	00				●										●						
	0B				●										●			●			●
	1B				●							●					●				
	2B				●					●	●	●	●	●		●	●			●	●
	3B				●						●	●	●	●		●	●		●	●	
	4B				●					●	●	●	●	●		●	●		●	●	
	5B				●					●	●	●	●	●		●	●				
	2G				●																
	5G									●											
キー方式 防水	0K				●										●			●			●
	1K				●							●					●				
	2K				●						●	●	●	●		●	●			●	●
	3K			●	●						●	●	●	●		●	●		●	●	
	4K				●					●	●	●	●	●		●	●		●	●	
	5K				●					●	●	●	●	●		●	●				
	0F to 5F				●																
	3N to 5N				●																
スクリュー ロック	03		●		●																
	0V	●	●		●		●													●	
	1V	●	●	●	●		●													●	
	2V	●	●	●	●		●	●				●								●	
	3V	●	●	●	●		●	●		●		●	●								
	4V	●	●	●	●		●	●				●	●								
	5V	●			●					●	●	●	●								
	0W to 5W				●						●	●	●	●			●			●	●
	2U to 5U				●				●							●	●				

備考：●=このカタログに含む。　●=ご選択可能です。

B/S シリーズ　多極コンタクトの相関図表

コンタクトの数	シリーズ														
	00	0B	1B	2B	3B	4B	5B	00	0S	1S	2S	3S	4S	5S	6S
1								●	●	●	●	●	●	●	
2	●	●	●	●	●		●		●	●	●	●	●	●	
3	●	●	●	●	●				●	●	●	●	●	●	●
4	●	●	●	●	●	●	●		●	●	●	●	●	●	●
5	●	●	●	●	●					●	●	●	●	●	
6		●	●	●	●	●				●	●	●	●	●	
7		●	●	●	●	●					●	●	●		
8			●	●	●						●	●	●	●	
9		●			●								●		
10			●	●	●	●	●				●	●	●	●	
12		●		●	●	●						●	●	●	●
13												●	●		
14			●	●	●		●					●	●	●	
16			●	●	●	●	●					●	●	●	●
18				●	●							●	●	●	●
19				●											
20					●	●	●						●	●	●
22					●									●	
24					●	●							●	●	●
26				●	●										
28															
30					●	●	●							●	●
32				●											●
36														●	●
40						●	●							●	●
44														●	
48							●							●	●
50							●								
54							●								
55															
60															●
62															●
64							●								●
66															
72															●
106															●

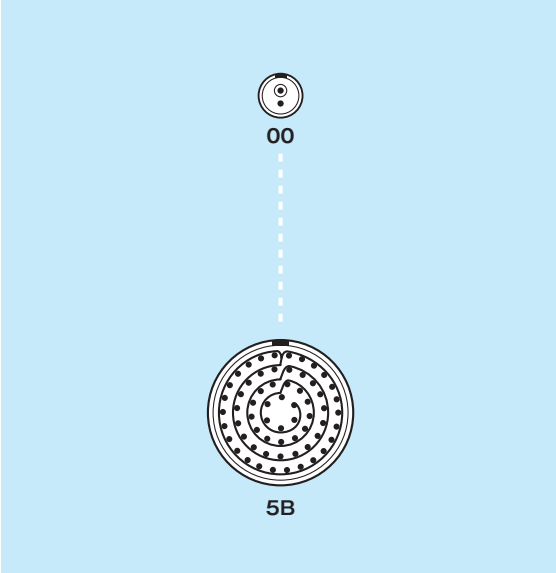

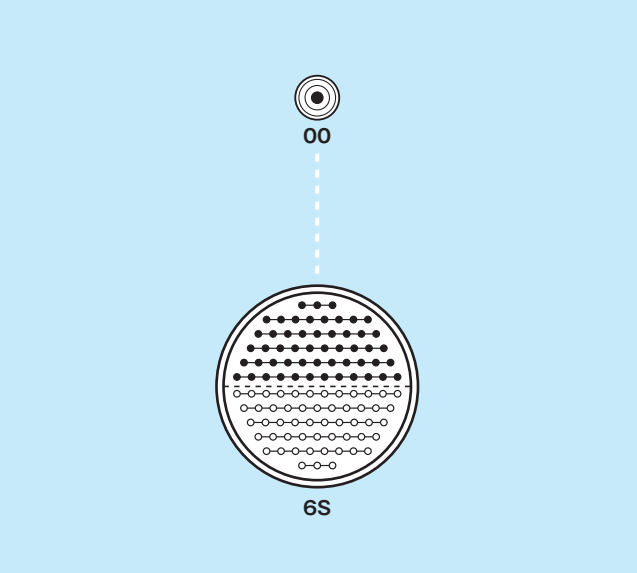

備考：●=ご購入可能なコンタクトの種類

B シリーズ

Bシリーズコネクタには、主に以下の特性があります。

- 確実なプッシュプル、セルフラッチング方式
- 2から64ピンの多極タイプ
- コネクタアライメント用キーシステム（スタンダードキー《G》）
- 完全360° EMC遮断
- はんだ、クリンプまたはプリント基板（ストレートまたはエルボ）コンタクト
- 同類のコネクタの誤嵌合を避けるための多極キーオプション
- 小型なので狭いスペースに実装可能

メタルハウジングモデル

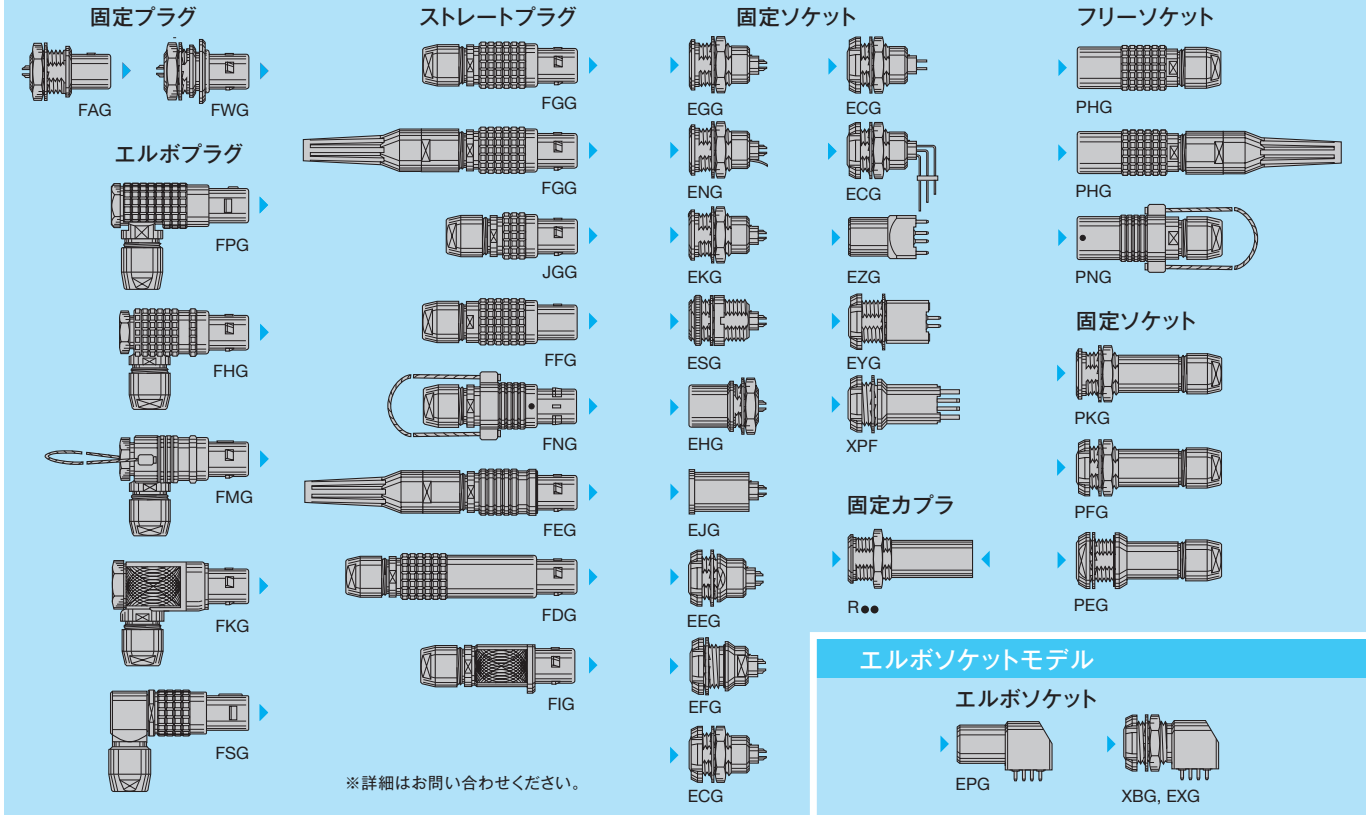

※詳細はお問い合わせください。

プラスチックハウジングモデル

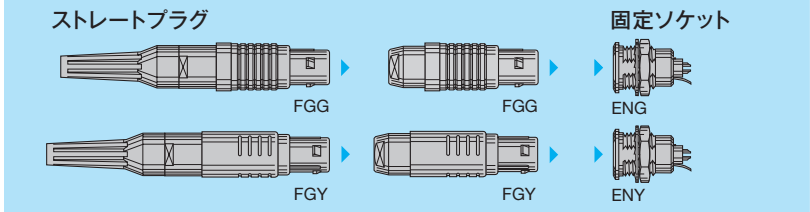

ブリッジモデル

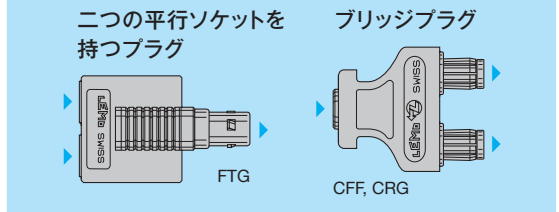

防水または気密モデル

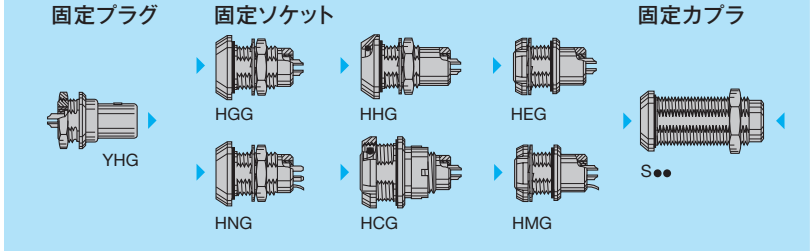

ネジ式ラッチングモデル

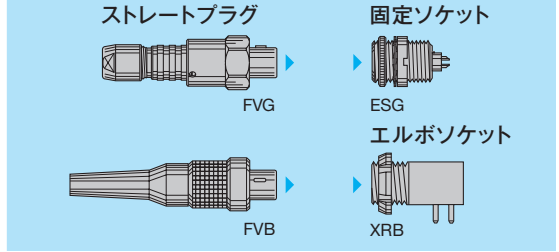

内部構成部品図

フィックスソケット

1. アウターシェル
2. アースクラウン
3. リテイニングリング
4. 六角ナット
5. ロッキングワッシャー
6. インシュレーター
7. メスコンタクト

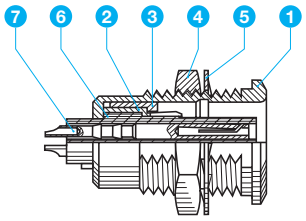

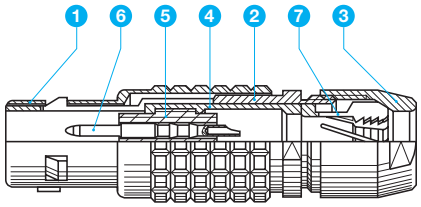

ストレートプラグ

1. アウターシェル
2. ラッチスリーブ
3. バックナット
4. スプリットインサートキャリア
5. インシュレーター
6. オスコンタクト
7. コレット

製品番号について

LEMO B シリーズコネクタは、さまざまなオプションやアクセサリーを選択することにより幅広い用途に対応できます。
以下に説明する製品番号の採番方式により、それらのさまざまの仕様をひとつの製品番号で確実に指定できます。

■採番方式　LEMO B シリーズコネクタは、次のチェックリストに従って決定します。

プラグ *	FG G	1B	3	0 6	C	L	A	D	6 2	Z	
フリーソケット	PH G	1B	3	0 6	C	L	L	D	6 2		
固定ソケット	EG G	1B	3	0 6	C	Y	M				
カプラ	RJ G	1B	3	0 6	C	L	A				

シェルの指定
Bシリーズプラグ形状は6ページ参照
3桁目はキー方式を表します。
（27ページ参照）

シリーズ
Bシリーズプラグ寸法は8ページ～参照

インサートタイプ
“2”は同軸50～75Ω
“3”は多極
“7”は高電圧・信号混合
“8”は同軸・信号混合
“9”は同軸・各種混合
〔参照〕
技：インサートの種類（B、Kシリーズ）15ページ～

極数（多極の場合）
2～64ピンまで対応可能

アウターシェル材質
C：真鍮 クロムめっき仕上げ、その他は特別注文となります
N：真鍮 ニッケルめっき仕上げ
L：アルミニウム アルマイトめっき
S：ステンレススチール（SUS304L）
〈アウターシェル、コレットナット〉
T：ステンレススチール（SUS304L）
〈アウターシェル、ラッチスリーブ、コレットナット〉
U：ステンレススチール（SUS304L）
〈アウターシェル、ラッチスリーブ、全中間部品、コレット、コレットナット〉
P：PA.6（CRF、CRG、CFF ブリッジプラグのみ）
X：アルミニウム 特殊ニッケルめっき
G：PEEK（サイズ1のみ）
K：真鍮 ブラッククロムめっき
P：PSU（サイズ2、3のみ）
R：PPSU（サイズ2、3のみ）
H：PPS（その他真鍮ニッケルめっき仕上げ）
〔参照〕
技：ハウジング（B、Kシリーズ）29ページ

ケーブルグループ
混合コンタクトの場合、末尾でケーブルグループを指定します。

その他
Z：スリーブ用バックナット
酸化アルミニウム材質の場合の色指定
T：ナチュラル
N：黒（ブラック）
A：青（ブルー）
R：赤（レッド）
G：緑（グリーン）
〔参照〕
技：特殊コード（B、Kシリーズ）34ページ

コレットサイズ
〔参照〕
技：コレット（B,Kシリーズ）32ページ～

コレットタイプ
D：標準Bシリーズコレット
M：アンダーサイズBシリーズコレット

特殊コード
〔参照〕
技：特殊コード（B,Kシリーズ）34ページ

コンタクトタイプ
A：オス－はんだ付け
C：オス－圧着
D：オス－プリント基板用
L：メス－はんだ付け
M：メス－圧着
N：メス－プリント基板用
V：90°C（L型）プリント基板用1)

1) EGGのシェル、および特定の極数のみに有効

インサート材質
L：PEEK（はんだ標準）
Y：PEEK（圧着標準）2)
〔参照〕
技：インシュレーター（B、Kシリーズ）29ページ

2) 但し、3B.309、4B.304、4B.307、4B.320
5B.304、5B.350　については、はんだ付け同様の“L”となります。

*FGG.1B.306.CLAD62Z
ケーブルコレット型ストレートプラグ．1Bシリーズ．多極（6ピン）真鍮クロムめっき仕上げ．PEEK インサート．オス－はんだ付けコンタクト．サイズ6.2標準コレット．スリーブ用バックナット

メタルハウジングモデル

■技術的特性

機械的、気候的要素

特　性	値	標　準
耐久性	> 5000 cycles 1)	IEC 60512-5 test 9a
湿度	up to 95% at 60°C	
温度範囲	- 55°C, +250°C	
耐振性	10-2000 Hz, 15g	IEC 60512-4 test 6d
耐衝撃性	100g, 6ms	IEC 60512-4 test 6c
塩水噴霧腐食テスト	> 1000h	IEC 60512-6 test 11f
保護指数	IP 50	IEC 60529
気候カテゴリー	55/175/21	IEC 60068-1

電気的要素

特　性		値	標　準
シールディング効果	at 10 MHz	> 75 dB	IEC 60169-1-3
	at 1 GHz	> 40 dB	IEC 60169-1-3

備考：クロムメッキ真鍮シェル、PEEK　インシュレーター、シリコンOリングを用いたFG GとE GG コネクタの組み合わせでさまざまなテストを行いました。詳細な電気的特性、材料、表面処理については技術情報カタログの技術的特性の章117ページをご覧ください。

1）FEGモデルについては1000サイクル。

FGG　ストレートプラグ、キー（G）または キー（A からM,R）、ケーブルコレット

パーツナンバー		寸法 (mm)				
モデル	シリーズ	A	L	M	S1	S2
FGG	00 1)	6.4	28.5	20.5	5.5	5
FGG	0B	9.5	36.0	26.0	8.0	7
FGG	1B	12.0	43.0	32.0	10. 0	9
FGG	XB	13.0	44. 0	33.5	11.0	10
FGG	2B	15.0	50.0	38.0	13.0	12
FGG	3B	18.0	58.0	43.0	15.0	14
FGG	4B	25.0	75.0	57.0	21.0	20
FGG	5B	35.0	103.0	78.0	31.0	30

〔参照〕技：ケーブルアッセンブリ（Bシリーズ）108ページ M1

注意：1) 00 シリーズの表面のデザインは他と違います。
（00 NIM CAMAC　カタログFFY モデルと同等ボディデザイン）

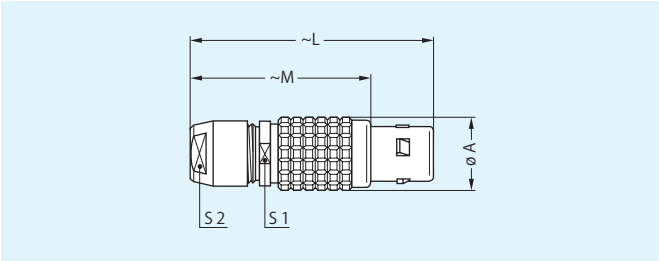

FGG　ストレートプラグ、キー（G）またはキー（A からM）、2) ケーブルコレットとベンドリリーフにフィットするナット

パーツナンバー		寸法 (mm)				
モデル	シリーズ	A	L	M	S1	S2
FGG	00 1)	6.4	28.7	20.7	5.5	6
FGG	0B	9.5	35.0	25.0	8.0	7
FGG	1B	12.0	42.0	31.0	10. 0	9
FGG	XB	13.0	47.5	37.0	11.0	10
FGG	2B	15.0	49.0	37.0	13.0	12
FGG	3B	18.0	56.5	41.5	15.0	15
FGG	4B	25.0	71.0	53.0	21.0	20

〔参照〕技：ケーブルアッセンブリ（Bシリーズ）108ページ M1

注意：1）00 シリーズの表面のデザインは他と違います。
（00 NIM CAMAC　カタログFFY モデルと同等ボディデザイン）
2）ご注文時は、パーツナンバーの最後に《Z》をつけてください。
ベンドリリーフは別々にご注文ください。
〔参照〕技：アクセサリー（ベンドリリーフ）87ページ

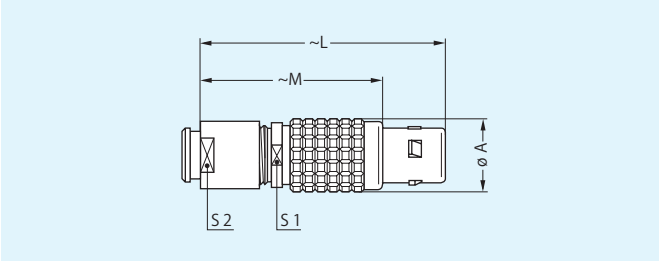

JGG　ストレートプラグ、短胴キー（G）、ケーブルコレット

パーツナンバー		寸法 (mm)				
モデル	シリーズ	A	L	M	S1	S2
JGG	0B	9.5	32.0	22.0	8.0	7

〔参照〕技：ケーブルアッセンブリ（Bシリーズ）108ページ M4

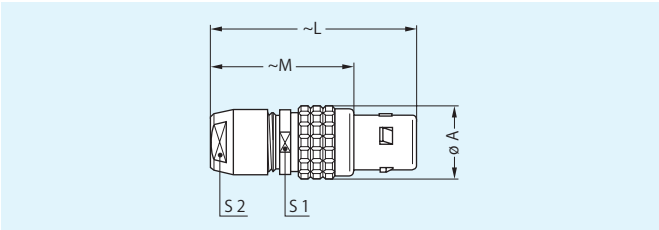

FFG ストレートプラグ、キー（G）または キー（AからM）、ラッチなし、ケーブルコレット

パーツナンバー		寸法 (mm)				
モデル	シリーズ	A	L	M	S1	S2
FFG	0B	9.5	36	26	8	7
FFG	1B	12.0	43	32	10	9
FFG	2B	15.0	50	38	13	12
FFG	3B	18.0	58	43	15	14
FFG	4B	25.0	75	57	21	20

〔参照〕技：ケーブルアッセンブリ（Bシリーズ）108ページ M1

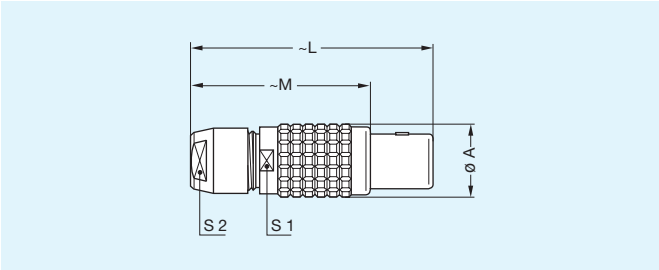

FNG ストレートプラグ、キー（G）またはキー（AからM）、ケーブルコレット、ランヤードリリース

パーツナンバー		寸法 (mm)						
モデル	シリーズ	A	B	L	M	N	S1	S2
FNG	0B	9.5	15.5	36.0	26.0	140	8	7
FNG	1B	12.0	18.0	43.0	32.0	140	10	9
FNG	2B	15.0	21.0	49.0	37.0	160	13	12
FNG	3B	18.0	25.0	58.0	43.0	190	15	14
FNG	4B	25.0	32.0	75.0	57.0	230	21	20
FNG	5B	35.0	42.0	103.0	78.0	300	31	30

〔参照〕技：ケーブルアッセンブリ（Bシリーズ）108ページ M1

注意：ケーブル素材:ポリ塩化ビニールコーティングのステンレススチール

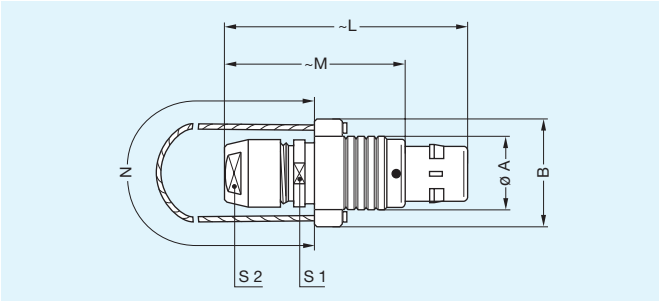

FEG ストレートプラグ、キー（G）またはキー（AからL）、ケーブルコレット、フロントシールおよびベンドリリーフ用固定ナット[1]（嵌合状態でIP54相当）

パーツナンバー		寸法 (mm)				
モデル	シリーズ	A	L	M	S1	S2
FEG	0B	11.0	35.0	25.0	8	7
FEG	1B	13.5	42.0	33.0	10	9
FEG	2B	16.5	48.0	36.0	13	12
FEG	3B	19.0	56.5	41.5	15	15

〔参照〕技：ケーブルアッセンブリ（Bシリーズ）108ページ M1

注意：1）ご注文時は、パーツナンバーの最後に《Z》をつけてください。
ベンドリリーフは別々にご注文ください。
〔参照〕技：アクセサリー（ベンドリリーフ）87ページ

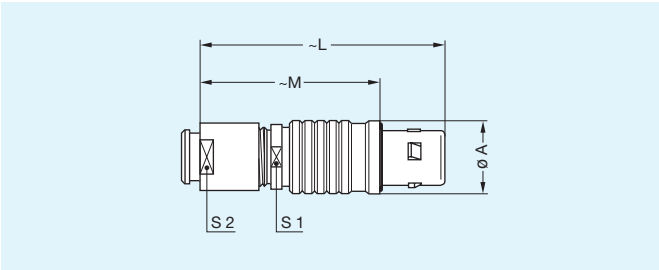

FDG ストレートプラグ、ロングバージョン、キー（G）またはキー（AからL）、ケーブルコレット

パーツナンバー		寸法 (mm)				
モデル	シリーズ	A	L	M	S1	S2
FDG	1B	12	68	57	10	9
FDG	2B	15	79	67	13	12

〔参照〕技：ケーブルアッセンブリ（Bシリーズ）109ページ M2

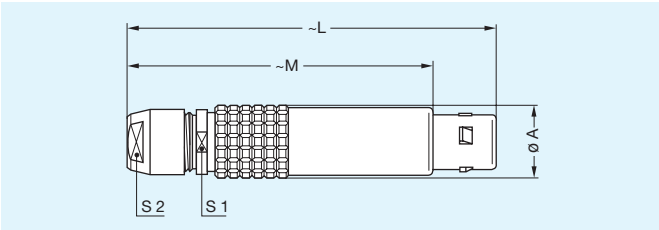

FWG 固定プラグ、ナット留め、キー（G）またはキー（AからL）

パーツナンバー		寸法 (mm)								
モデル	シリーズ	A	B	e	E	L	M	N[1)]	S1	S3
FWG	0B	14.0	12.4	M9x0.6	1.8	22.5	14.5	19.5	8.2	11
FWG	1B	18.0	15.8	M12x1.0	2.9	24.9	17	24.8	10.5	14
FWG	2B	19.5	19.2	M15x1.0	4.1	28.6	18	27.3	13.5	17
FWG	3B	25.0	25.0	M18x1.0	4.2	32.1	23	31.5	16.5	22

〔参照〕技：パネルカット図（Bシリーズ）99ページ P9

注意：1）クリンプコンタクトをつけた場合の最大長です。

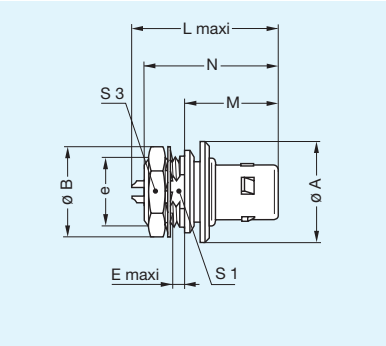

FAG 固定プラグ、ラッチなし、ナット留め、キー（G）またはキー（AからM,R）

パーツナンバー		寸法 (mm)								
モデル	シリーズ	A	B	e	E	L	M	N[1)]	S1	S3
FAG	00	8	10.2	M7x0.5	2.9	18.1	9.0	15.0	6.3	9
FAG	0B	10	12.4	M9x0.6	4.2	20.8	11.5	18.9	8.2	11
FAG	1B	14	15.8	M12x1.0	5.4	25.2	12.5	21.6	10.5	14
FAG	2B	18	19.2	M15x1.0	6.0	28.7	13.8	23.9	13.5	17
FAG	3B	22	25.0	M18x1.0	5.8	32.1	17.0	30.2	16.5	22
FAG	4B	29	34.0	M25x1.0	6.8	37.1	20.5	34.7	23.5	30
FAG	5B	40	40.0	M35x1.0	6.8	47.1	28.0	42.8	33.5	–

〔参照〕技：パネルカット図（Bシリーズ）99ページ P1

注意：1）クリンプコンタクトをつけた場合の最大長です。5Bシリーズは、ロッキングワッシャーやテーパーワッシャーは付属せず、丸型ナットをつけて納品します。

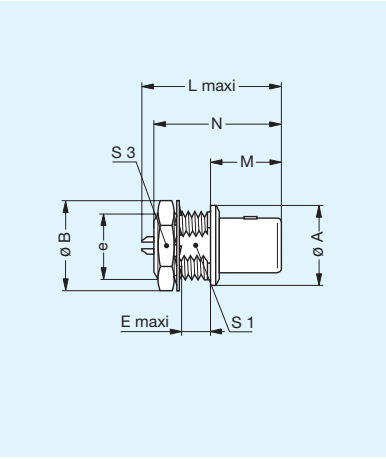

FPG エルボ（90°）プラグ、キー（G）またはキー（AからM,R）、ケーブルコレット

パーツナンバー		寸法 (mm)						
モデル	シリーズ	A	H	L	M	S1	S2	S3
FPG	00	7.5	18	24.5	16.5	6.5	5	5.3
FPG	0B	9.5	23	30.0	20.0	8.0	7	8.0
FPG	1B	12.0	29	36.0	25.0	11.0	9	10.0
FPG	2B	15.0	35	41.5	29.5	13.5	12	13.0

〔参照〕技：ケーブルアッセンブリ（Bシリーズ）108ページ M3

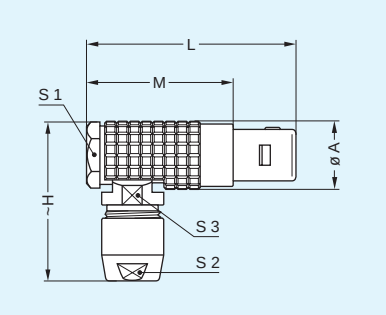

FHG エルボ（90°）プラグ、キー（G）またはキー（AからM,R）、ケーブルコレット

パーツナンバー		寸法 (mm)							
モデル	シリーズ	A	D	H	L	M	S1	S2	S3
FHG	3B	19.0	10.0	37.0	50.0	35.0	17	14	15.0
FHG	4B	26.0	15.0	52.0	67.0	49.0	22	20	21.0
FHG	5B	36.0	21.0	74.0	90.0	65.0	32	30	31.0

〔参照〕技：ケーブルアッセンブリ（Bシリーズ）108ページ M3

注意：1）00シリーズの表面のデザインは他と違います。（00 NIM CAMAC カタログFFYモデルと同等ボディデザイン）

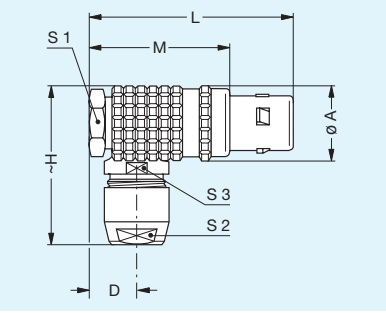

FSG Anglissimo 直角プラグ、キー（G）またはキー（AからM）、ケーブルコレット

パーツナンバー		寸法 (mm)					
モデル	シリーズ	A	H	L	M	S1	S2
FSG	00	8.0	18.1	24.8	16.8	5	7
FSG	0B	10.0	22.4	30.3	20.3	7	9
FSG	1B	12.0	26.4	36.5	25.5	9	11
FSG	2B	16.5	34.5	44.0	32.0	12	15

〔参照〕技（EN）：ケーブルアッセンブリ（Bシリーズ）192ページ M5

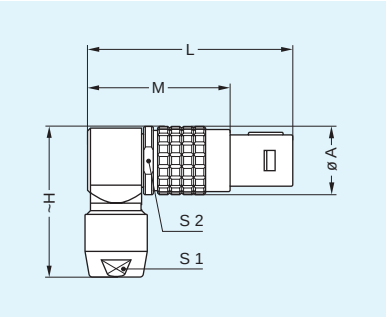

EGG 固定ソケット、ナット留め、キー（G）またはキー（AからM,R）

パーツナンバー		寸法 (mm)								
モデル	シリーズ	A	B	e	E	L	M	N1)	S1	S3
EGG	00	8	10.2	M7x0.5	6.0	15.5	1.0	13.7	6.3	9
EGG	0B	10	12.4	M9x0.6	7.0	20.7	1.2	19.1	8.2	11
EGG	1B	14	15.8	M12x1.0	7.5	23.0	1.5	21.1	10.5	14
EGG	XB	16	19.0	M14x1.0	7.0	23.5	1.5	20.0	12.5	17
EGG	2B	18	19.2	M15x1.0	8.5	26.7	1.8	24.6	13.5	17
EGG	3B	22	25.0	M18x1.0	11.5	30.7	2.0	28.1	16.5	22
EGG	4B	28	34.0	M25x1.0	12.0	35.7	2.5	34.1	23.5	30
EGG	5B	40	40.0	M35x1.0	11.0	43.5	3.0	39.6	33.5	–

〔参照〕技：パネルカット図（Bシリーズ）99ページ P1

注意：1）クリンプコンタクトをつけた場合の最大長です。
2）EGG.28.304.CLLとEGG.28.307.CLLはUL508A認証済みです。
5Bシリーズは、テーパーワッシャーと丸型ナットをつけて納品します。

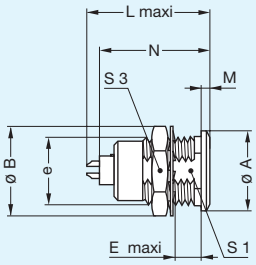

ENG アースタグ付き固定ソケット、ナット留め、キー（G）またはキー（AからM）

パーツナンバー		寸法 (mm)								
モデル	シリーズ	A	B	e	E	L	M	N1)	S1	S3
ENG	00	8	10.2	M7x0.5	6.0	15.5	1.0	13.7	6.3	9
ENG	0B	10	12.4	M9x0.6	7.0	20.7	1.2	19.1	8.2	11
ENG	1B2)	14	15.8	M12x1.0	7.5	23.0	1.5	21.1	10.5	14
ENG	2B	18	19.2	M15x1.0	8.5	26.7	1.8	24.6	13.5	17
ENG	3B	22	25.0	M18x1.0	11.5	30.7	2.0	28.1	16.5	22
ENG	4B	28	34.0	M25x1.0	12.0	35.7	2.5	34.1	23.5	30

〔参照〕技：パネルカット図（Bシリーズ）99ページ P1

注意：1）クリンプコンタクトをつけた場合の最大長です。
2）1Bシリーズのアースタグは上側につきます。

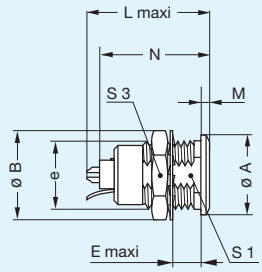

EHG 固定ソケット、ナット締め、キー（G）またはキー（AからM,R）、突き出しシェル

パーツナンバー		寸法 (mm)								
モデル	シリーズ	A	B	e	E	L	M	N1)	S1	S3
EHG	00	8.0	10.2	M7x0.5	2.0	15.5	8.5	13.7	6.3	9
EHG	0B	10.0	12.4	M9x0.6	2.0	19.5	12.5	19.1	8.2	11
EHG	1B	14.0	15.8	M12x1.0	4.0	21.7	12.0	21.1	10.5	14
EHG	2B	18.0	19.2	M15x1.0	5.1	22.7	12.5	24.6	13.5	17
EHG	3B	22.0	25.0	M18x1.0	7.1	30.7	13.5	30.3	16.5	22
EHG	5B	40.0	40.0	M35x1.0	2.5	43.5	28.0	38.5	33.5	–

〔参照〕技：パネルカット図（Bシリーズ）99ページ P1

注意：1）クリンプコンタクトをつけた場合の最大長です。
5Bシリーズは、テーパーワッシャーと丸型ナットをつけて納品します。

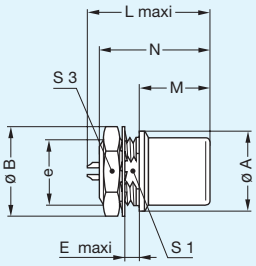

EEG 固定ソケット、ナット留め、キー（G）または キー（AからM,R）（バックパネルより取り付け）

パーツナンバー		寸法 (mm)									
モデル	シリーズ	A	B	e	E	L	M	N[1)]	P	S1	S2
EEG	00	10	9.5	M7x0.5	2.3	15.5	2.5	13.7	6.0	6.3	7.5
EEG	0B	12	12.5	M9x0.6	2.4	20.7	2.5	19.1	6.3	8.2	9.0
EEG	1B	16	16.0	M12x1.0	6.5	23.0	3.5	21.1	11.0	10.5	13.0
EEG	2B	20	20.0	M15x1.0	4.3	26.7	3.5	24.6	9.0	13.5	15.0
EEG	3B	24	25.0	M18x1.0	6.1	30.7	4.5	28.1	12.0	16.5	20.0
EEG	5B	41	40.0	M35x1.0	13.5	43.5	5.0	39.6	19.5	33.5	38.0

〔参照〕技：パネルカット図（Bシリーズ）99ページ P1

注意：1）クリンプコンタクトをつけた場合の最大長です。3Bと5Bシリーズは、コニカルナットをつけて納品します。5Bシリーズにはワッシャーは付属していません。

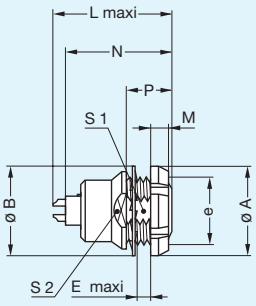

EFG 固定ソケット、ナット留め、キー（G）またはキー（AからM）、シェル上に2つのフラット部、Oリング付き（バックパネルより取り付け）

パーツナンバー		寸法 (mm)								
モデル	シリーズ	A	B	e	E	L	M	N[1)]	P	S2
EFG	0B	12	12.5	M9x0.6	5.5	20.7	2.5	19.1	9	8

〔参照〕技：パネルカット図（Bシリーズ）99ページ P2

注意：1）クリンプコンタクトをつけた場合の最大長です。

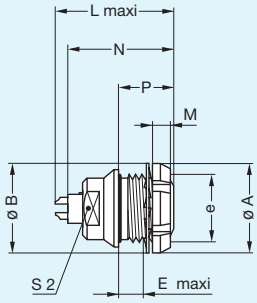

ECG 固定ソケット、ナット2個、キー（G）またはキー（AからM,R）、（バックパネルより取り付け）

パーツナンバー		寸法 (mm)								
モデル	シリーズ	A	B	e	E	L	M	N[1)]	S1	S3
ECG	00	10	10.2	M7x0.5	4.3	13.7	2.5	13.7	6.3	9
ECG	0B	12	12.4	M9x0.6	5.5	20.7	2.5	19.1	8.2	11
ECG	1B	16	15.8	M12x1.0	6.0	23.0	3.5	21.1	10.5	14
ECG	XB	18	19.0	M14x1.0	6.0	23.5	3.5	20.0	12.5	17
ECG	2B	20	19.2	M15x1.0	6.5	26.7	3.5	24.6	13.5	17
ECG	3B	24	25.0	M18x1.0	9.0	30.7	4.5	28.1	16.5	22
ECG	4B	30	34.0	M25x1.0	10.0	35.7	4.5	32.6	23.5	30
ECG	5B	41	40.0	M35x1.0	9.0	43.5	5.0	39.6	33.5	–

〔参照〕技：パネルカット図（Bシリーズ）99ページ P1

注意：1）クリンプコンタクトをつけた場合の最大長です。3B、4Bと5Bシリーズは、コニカルナットをつけて納品します。5Bシリーズは、テーパーワッシャーと丸型ナットをつけて納品します。

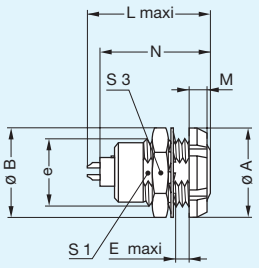

ECG 固定ソケット、ナット2個、キー（G）またはキー（AからF,R）、プリント基板用ストレートコンタクト（バックパネルより取り付け）

パーツナンバー		寸法 (mm)							
モデル	シリーズ	A	B	e	E	M	N	S1	S3
ECG	00	10	10.2	M7x0.5	4.3	2.5	13.7	6.3	9
ECG	0B	12	12.4	M9x0.6	5.5	2.5	16.1	8.2	11
ECG	1B	16	15.8	M12x1.0	6.0	3.5	19.8	10.5	14
ECG	XB	18	19.0	M14x1.0	6.0	3.5	20.0	12.5	17
ECG	2B	20	19.2	M15x1.0	6.5	3.5	21.8	13.5	17
ECG	3B	24	25.0	M18x1.0	9.0	4.5	25.8	16.5	22
ECG	4B	30	34.0	M25x1.0	10.0	4.5	29.8	23.5	30
ECG	5B	41	40.0	M35x1.0	9.0	5.0	36.8	33.5	–

〔参照〕技：パネルカット図（Bシリーズ）99ページ P1
技：PCB穴あけ図101,102ページ P15

備考：このコンタクトタイプはメスコンタクト付きのE●●ソケットモデルに使用できます。長さ〈L〉はコンタクトの数によって異なります。技:PCB穴あけ図（ストレートプリントコンタクトの長さ）103ページ参照。
3B、4Bと5Bシリーズは、コニカルナットをつけて納品します。5Bシリーズは、テーパーワッシャーと丸型ナットをつけて納品します。

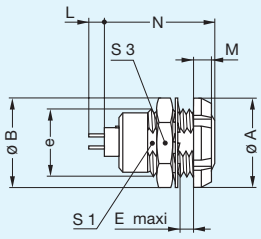

ECG 固定ソケット、ナット2個、キー（G）またはキー（AからF）プリント基板用エルボ（90°）コンタクト（バックパネルより取り付け）

パーツナンバー		寸法 (mm)							
モデル	シリーズ	A	B	e	E	M	N max	S1	S3
ECG	0B	12	12.4	M9x0.6	2.4	2.5	18.3	8.2	11
ECG	1B	16	15.8	M12x1.0	6.0	3.5	20.3	10.5	14
ECG	2B	20	19.2	M15x1.0	6.5	3.5	22.3	13.5	17
ECG	3B	24	25.0	M18x1.0	9.0	4.5	25.8	16.5	22

〔参照〕技：パネルカット図（Bシリーズ）99ページ P1
技：PCB穴あけ図104ページ P17

備考：このメスコンタクトタイプはバックパネルから取り付けるタイプすべてのソケットモデルに使用できます。長さ〈L〉はコンタクトの数によって異なります。技:PCB穴あけ図（エルボプリントコンタクト付固定ソケット）104ページ参照。
オスコンタクト用には注文によりJ,KまたはLキーソケットがあります。3Bシリーズはコニカルナットを付けて納品します。

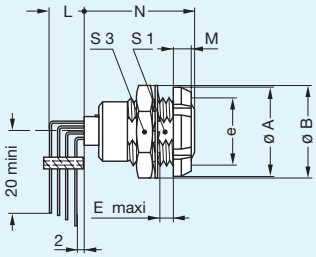

EZG プリント基板用ストレートソケット、キー（G）またはキー（AからB）

パーツナンバー		寸法 (mm)				
モデル	シリーズ	A	B	H	K	N
EZG	00	6.8	7	5.08	7	14

〔参照〕技：PCB穴あけ図101ページ P15
＋プリント基板用固定ソケット（Bシリーズ）103ページ P16

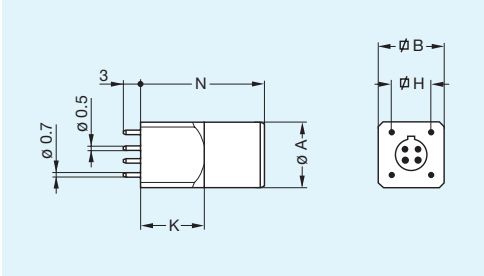

EZG プリント基板用ストレートソケット、キー（G）またはキー（AからF）

パーツナンバー		寸法 (mm)				
モデル	シリーズ	A	B	H	K	N
EZG	0B	9	10	7.62	8	15.0
EZG	1B	11	12	7.62	8	19.0
EZG	2B	14	15	10.16	9	22.5

〔参照〕技：PCB穴あけ図101ページ P15
＋プリント基板用固定ソケット（Bシリーズ）103ページ P16

注意：長さ〈L〉はコンタクトの数によって異なります。技:PCB穴あけ図（ストレートプリントコンタクトの長さ）103ページ参照。

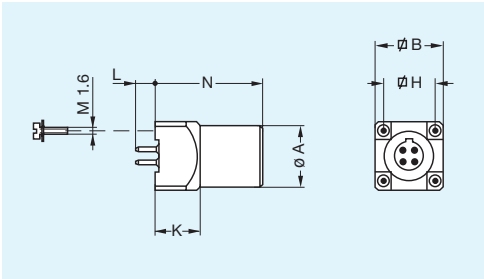

EYG プリント基板用ストレートソケット、ナット留め、キー（G）またはキー（AからF）（バックパネルより取り付け）

パーツナンバー		寸法 (mm)									
モデル	シリーズ	A	B	C	D	e	E	M	N	P	S1
EYG	0B	12	10	12.5	7.62	M9x0.6	2.6	2.5	15.0	6.0	8.2
EYG	1B	14	12	16.0	7.62	M11x0.5	5.0	3.5	19.0	10.0	—
EYG	2B	20	15	19.5	10.16	M15x1.0	7.5	3.5	22.5	13.5	13.5

〔参照〕技：パネルカット図（0Bと2Bシリーズ）99ページ **P1**

〔参照〕技：パネルカット図（1Bシリーズ）99ページ **P10**

〔参照〕技：PCB穴あけ図101ページ **P15** ＋103ページ **P16**

注意：長さ〈L〉はコンタクトの数によって異なります。技:PCB穴あけ図（ストレートプリントコンタクトの長さ）103ページ参照。

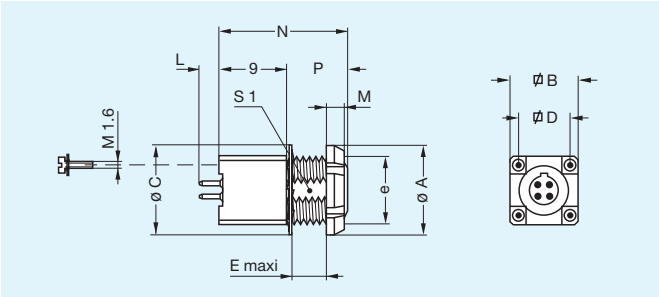

PHG フリーソケット、キー（G）またはキー（AからM,R）、ケーブルコレット

パーツナンバー		寸法 (mm)			
モデル	シリーズ	A	L	S1	S2
PHG	00[1)]	6.8	26.0	5.5	5
PHG	0B	9.5	35.5	8.0	7
PHG	1B	12.5	40.5	10.0	9
PHG	XB	13.0	46.0	11.0	10
PHG	2B	16.5	47.0	13.0	12
PHG	3B	19.0	56.0	15.0	14
PHG	4B	26.0	73.0	21.0	20
PHG	5B	36.0	99.0	31.0	30

〔参照〕技：ケーブルアッセンブリ（Bシリーズ）108ページ **M1**

注意：1）00シリーズの表面のデザインは他と違います。
（00 NIM CAMAC カタログFFYモデルと同等ボディデザイン）

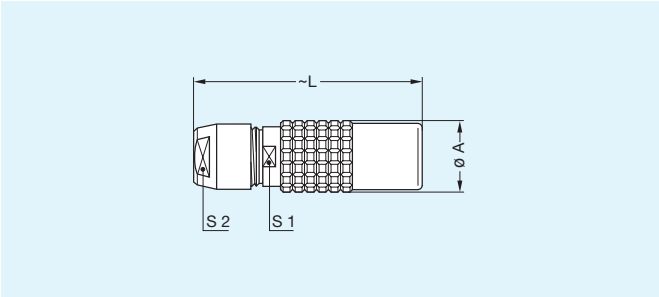

PHG フリーソケット、キー（G）またはキー（AからM）、ケーブルコレットとベンドリリーフ[2)]用ナット

パーツナンバー		寸法 (mm)			
モデル	シリーズ	A	L	S1	S2
PHG	00[1)]	6.8	34.0	5.5	6
PHG	0B	9.5	34.5	8.0	7
PHG	1B	12.5	39.5	10.0	9
PHG	XB	13.0	49.5	11.0	10
PHG	2B	16.5	46.0	13.0	12
PHG	3B	19.0	54.5	15.0	15
PHG	4B	26.0	69.0	21.0	20

〔参照〕技：ケーブルアッセンブリ（Bシリーズ）108ページ **M1**

注意：1）00シリーズの表面のデザインは他と違います。
（00 NIM CAMAC カタログFFYモデルと同等ボディデザイン）
2）ご注文時は、パーツナンバーの最後に《Z》をつけてください。
ベンドリリーフは別々にご注文ください。
〔参照〕技：アクセサリー（ベンドリリーフ）87ページ

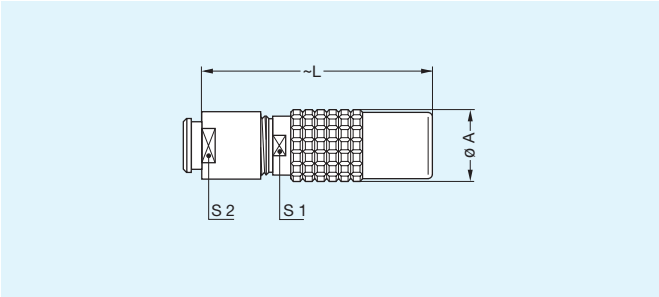

PNG フリーソケット、ナット留め、キー（G）またはキー（AからL,R）ケーブルコレット、ランヤードリリース

パーツナンバー		寸法 (mm)					
モデル	シリーズ	A	B	L	N	S1	S2
PNG	1B	12.4	18.4	40.5	140	10	9
PNG	2B	16.5	22.5	47.0	160	13	12
PNG	3B	19.0	26.0	56.0	190	15	14
PNG	4B	26.0	33.0	73.0	230	21	20
PNG	5B	36.0	43.0	99.0	300	31	30

〔参照〕技：ケーブルアッセンブリ（Bシリーズ）108ページ M1

注意：ケーブル素材:ポリ塩化ビニールコーティングのステンレススチール

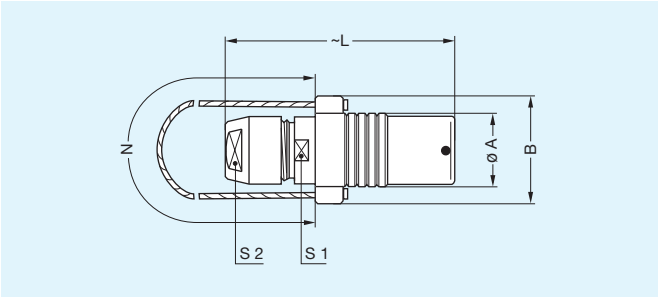

PKG 固定ソケット、ナット留め、キー（G）またはキー（AからM,R）、ケーブルコレット

パーツナンバー		寸法 (mm)								
モデル	シリーズ	A	B	e	E	L	M	S1	S2	S3
PKG	00	8	10.2	M7x0.5	6.5	26.0	1.0	6.3	5	9
PKG	0B	10	12.4	M9x0.6	7.0	35.5	1.2	8.2	7	11
PKG	1B	14	15.8	M12x1.0	7.5	40.5	1.5	10.5	9	14
PKG	2B	18	19.2	M15x1.0	8.5	47.0	1.8	13.5	12	17
PKG	3B	22	25.0	M18x1.0	11.5	56.0	2.0	16.5	14	22
PKG	4B	28	34.0	M25x1.0	12.0	73.0	2.5	23.5	20	30
PKG	5B	40	40.0	M35x1.0	11.0	99.0	3.0	33.5	30	–

〔参照〕技：パネルカット図（Bシリーズ）99ページ P1
〔参照〕技：ケーブルアッセンブリ（Bシリーズ）108ページ M1

備考：5Bシリーズはテーパーワッシャーと丸型ナットを付けて納品します。

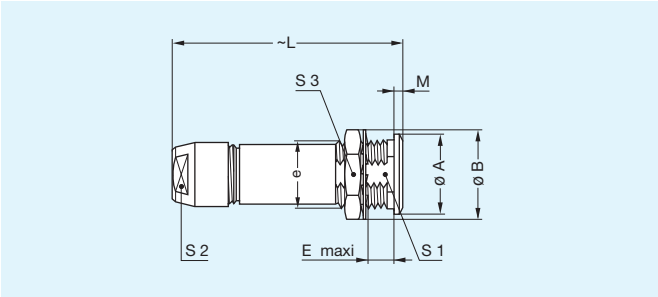

PFG 固定ソケット、ナット2個、キー（G）またはキー（AからM,R）、ケーブルコレット（バックパネルより取り付け）

パーツナンバー		寸法 (mm)								
モデル	シリーズ	A	B	e	E	L	M	S1	S2	S3
PFG	00	10	10.2	M7x0.5	5.3	26.0	2.5	6.3	5	9
PFG	0B	12	12.4	M9x0.6	5.0	35.5	2.5	8.2	7	11
PFG	1B	16	15.8	M12x1.0	5.0	40.5	3.5	10.5	9	14
PFG	2B	20	19.2	M15x1.0	6.5	47.0	3.5	13.5	12	17
PFG	3B	24	25.0	M18x1.0	9.0	56.0	4.5	16.5	14	22
PFG	4B	30	34.0	M25x1.0	11.0	73.0	4.5	23.5	20	30
PFG	5B	41	40.0	M35x1.0	10.0	99.0	5.0	33.5	30	–

〔参照〕技：パネルカット図（Bシリーズ）99ページ P1
〔参照〕技：ケーブルアッセンブリ（Bシリーズ）108ページ M1

備考：3B、4Bと5Bシリーズは、コニカルナットをつけて納品します。5Bシリーズは、テーパーワッシャーと丸型ナットをつけて納品します。

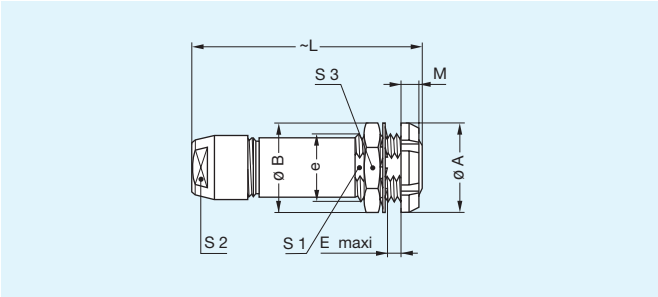

PEG 固定ソケット、ナット留め、キー（G）またはキー（AからL）、ケーブルコレット（バックパネルより取り付け）

パーツナンバー		寸法 (mm)									
モデル	シリーズ	A	B	e	E	L	M	S1	S2	S4	P
PEG	3B	24	25	M18x1.0	5.0	56	4.5	16.5	14	20	12
PEG	4B	32	34	M25x1.0	12.5	73	5.0	23.5	20	27	20

〔参照〕技：パネルカット図（Bシリーズ）99ページ P1

〔参照〕技：ケーブルアッセンブリ（Bシリーズ）108ページ M1

備考：4Bシリーズにはフランジに0リングが付きます。

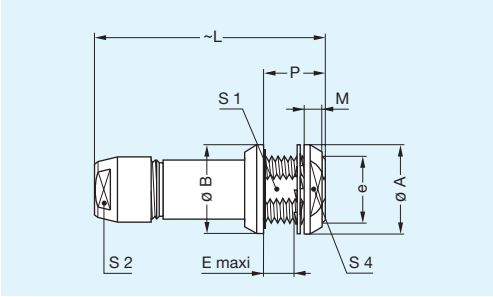

R●● 固定カプラ、ナット留め、フランジの末端部にキー（G）またはキー（AとJ）、反対側末端部にキー（J,KまたはM）

パーツナンバー		コンタクト									
モデル	シリーズ	1	2	A	B	e	E	L	M	S1	S3
RGG 1)	0B	メス	メス	12	13.8	M10x0.75	8.0	34	2.0	9.0	12
RGG 2)	0B	メス	メス	12	13.8	M10x0.75	8.0	43	2.0	9.0	12
RJG	0B	オス	メス	12	13.8	M10x0.75	8.0	34	2.0	9.0	12
RGJ		メス	オス								
RAK		メス	オス								
RGM		メス	オス								
RGG 3)	1B	メス	メス	16	19.2	M14x1.00	8.5	47	2.5	12.5	17
RJG	1B	オス	メス	16	19.2	M14x1.00	8.5	39	2.5	12.5	17
RGJ		メス	オス								
RJG	2B	オス	メス	20	21.5	M16x1.00	12.0	44	4.0	15.0	19
RGJ		メス	オス								
RGJ	3B	メス	オス	25	27.0	M20x1.00	32.0	53	4.0	18.5	24
RGJ	4B	メス	オス	34	34.0	M25x1.00	50.0	65	4.0	23.5	30

〔参照〕技：パネルカット図（Bシリーズ）99ページ P4

備考：1）2コンタクトのみ　2）3~5コンタクトのみ　3）7コンタクトのみ
この固定カプラ用ではパーツナンバーの最初にくるコンタクトタイプは常にフランジ末端部のものです。
ご注文により他のシリーズのキー付きカプラを生産できます。

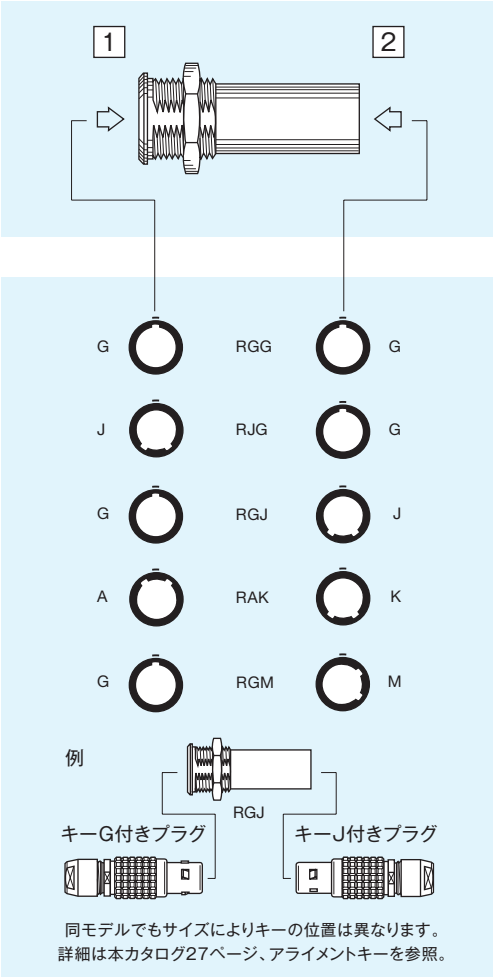

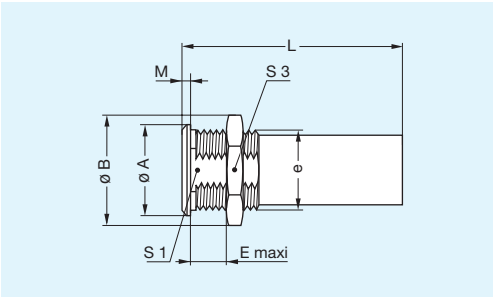

エルボソケットモデル

■技術的特性

素材及び表面処理

構成要素	材　質	表面処理（μm）		
		Cu	Ni	Au
ハウジング	PPS	–		
	真鍮	0.5	3	–
金属パーツ	真鍮	0.5	3	–
アースクラウン	ブロンズ	0.5	3	–
インシュレーター	PEEK	–		
メスコンタクト	ブロンズ	0.5	3	1.5

備考：標準の表面処理は以下の通りです。　ニッケル：FS QQ-N-290A　金：ISO 4523

電気的特性

モデル	シリーズ	タイプ	試験電圧 (kV rms) 1) コンタクト－コンタクト	試験電圧 (kV rms) 1) コンタクト－シェル	定格電流 (A)
EPG-XBG	00	302-303-304	1.00	1.00	2.0
EPG-EXG	0B	302	1.45	1.20	4.5
EPG-EXG	0B	303	1.70	1.60	4.5
EPG-EXG	0B	304	1.30	1.10	4.5
EPG-EXG	0B	305	1.25	1.20	4.5
EPG-EXG	0B	306	1.25	1.20	2.5
EPG-EXG	0B	307	1.00	1.00	2.0
EPG-EXG	0B	309	1.00	1.10	1.5
EPG-EXG	1B	302	1.70	1.45	4.5
EPG-EXG	1B	303	1.60	1.85	4.5
EPG-EXG	1B	304	1.70	1.80	4.5
EPG-EXG	1B	305	1.30	1.55	4.5
EPG-EXG	1B	306	1.35	1.45	4.5
EPG-EXG	1B	307	1.45	1.45	2.0
EPG-EXG	1B	308	1.30	1.30	2.0
EPG-EXG	1B	310	1.00	1.00	1.5
EPG	1B	314	1.00	1.30	1.0

備考：1）技：技術的特性（試験電圧･定格電流）117ページの計算方法、注意、推奨標準をご覧ください。

タイプ

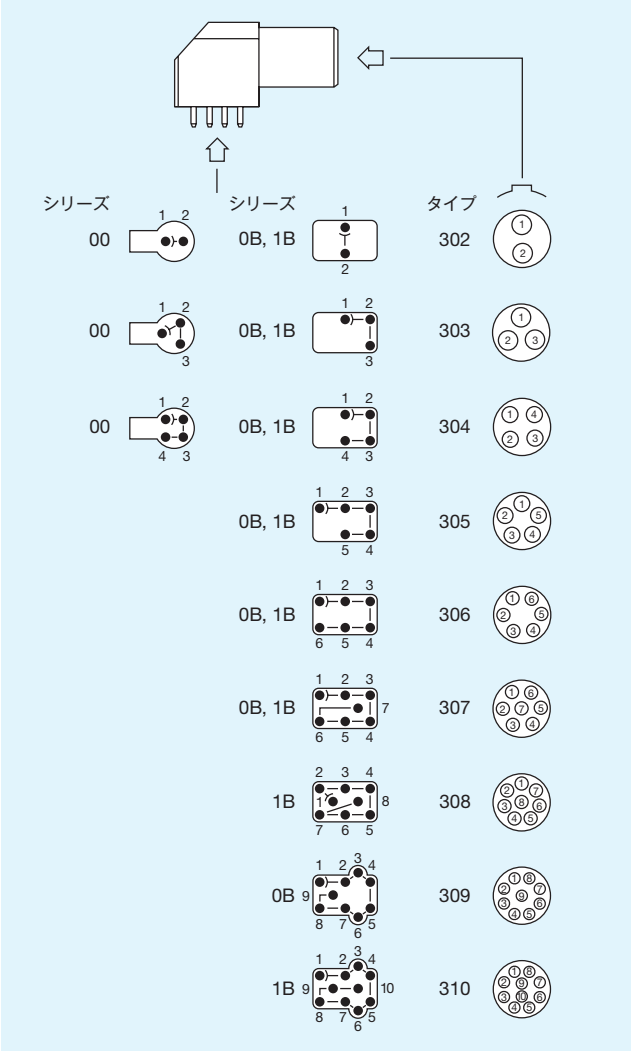

EPG **プリント基板用エルボ（90°）ソケット、キー（G）またはキー（AからF）（はんだまたはネジ固定）**

パーツナンバー	寸法 (mm)						
	A	D	H	I	K	L	N
EPG.1B.314.NLN	11	21	7.7	14.3	19	36	15.4

〔参照〕技：PCB穴あけ図105ページ P20

備考：パーツナンバーの後ろに《S》を加えることで、4つのはんだピンを4つのネジ留め（M1.6）に変更します。（e.g.:EPG.1B.314.NLNS）

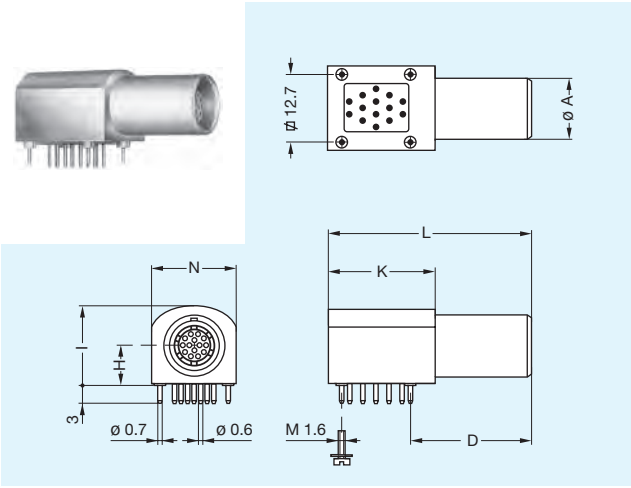

EPG プリント基板用エルボ（90°）ソケット、キー（G）またはキー（AからF）（はんだまたはネジ固定）

パーツナンバー	寸法 (mm)							
	A	D	H	I	K	L	N	R
EPG.00.302.HLN	6.8	11.5	3.5	7.0	8.7	19	7.1	5.08
EPG.00.303.HLN								
EPG.00.304.HLN								
EPG.0B.302.HLN	9.0	14.6	6.7	12.6	13.3	25	11.7	7.62
EPG.0B.303.HLN								
EPG.0B.304.HLN								
EPG.0B.305.HLN								
EPG.0B.306.HLN								
EPG.0B.307.HLN								
EPG.0B.309.HLN								
EPG.1B.302.HLN	11.0	16.6	7.5	14.0	13.3	27	12.6	7.62
EPG.1B.303.HLN								
EPG.1B.304.HLN								
EPG.1B.305.HLN								
EPG.1B.306.HLN								
EPG.1B.307.HLN								
EPG.1B.308.HLN								
EPG.1B.310.HLN								

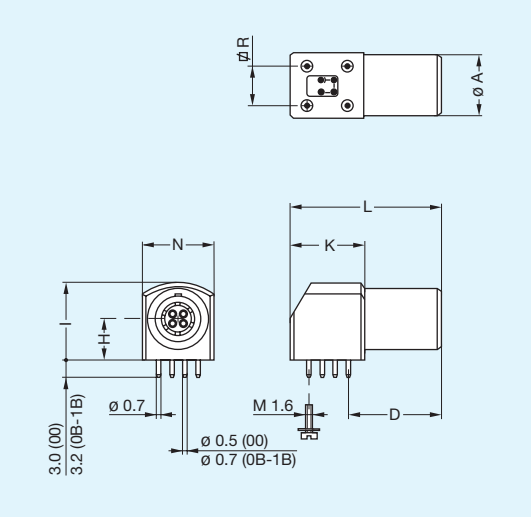

〔参照〕00シリーズ　技：プリント基板用エルボソケット（90°）（Bシリーズ）105ページ P18
0B,1Bシリーズ　技：プリント基板用エルボソケット（90°）（Bシリーズ）105ページ P19

備考：0Bと1Bシリーズでは、パーツナンバーの後ろに《S》を加えることで、4つのはんだピンを4つのネジ留め（M1.6）に変更します。（e.g.:EPG.0B.307.HLNS）

EXG プリント基板用エルボ（90°）ソケット、ナット2個、キー（G）またはキー（AからF）（はんだまたはネジ固定）（バックパネルより取り付け）

XBG プリント基板用エルボ（90°）ソケット、基板用ナット、キー（G）またはキー（A,B）（バックパネルより取り付け）

パーツナンバー	寸法 (mm)												
	A	B	D	e	E	H	I	K	L	M	N	R	S3
XBG.00.302.HLN	10	10.2	11.5	M7x0.5	2.1	3.5	7.0	8.7	19	2.5	7.1	5.08	9
XBG.00.303.HLN													
XBG.00.304.HLN													
EXG.0B.302.HLN	12	12.4	14.6	M9x0.6	4.5	6.7	12.7	13.3	25	2.5	11.7	7.62	11
EXG.0B.303.HLN													
EXG.0B.304.HLN													
EXG.0B.305.HLN													
EXG.0B.306.HLN													
EXG.0B.307.HLN													
EXG.0B.309.HLN													
EXG.1B.302.HLN	14	15.0	16.6	M11x0.5	7.5	7.5	14.0	13.3	27	3.5	12.6	7.62	13
EXG.1B.303.HLN													
EXG.1B.304.HLN													
EXG.1B.305.HLN													
EXG.1B.306.HLN													
EXG.1B.307.HLN													
EXG.1B.308.HLN													
EXG.1B.310.HLN													

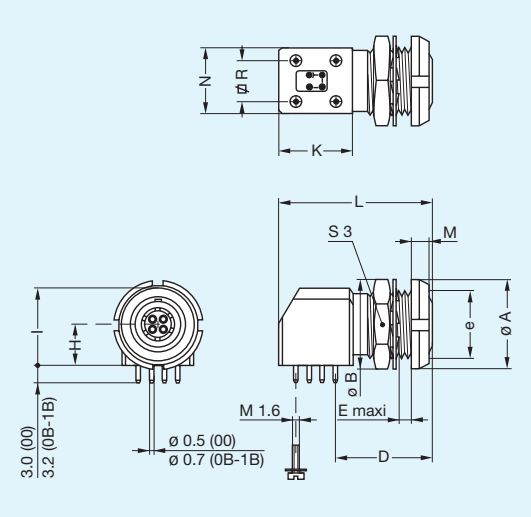

〔参照〕技：パネルカット図（00,0Bシリーズ）99ページ P2　（1Bシリーズ）P10
〔参照〕00シリーズ　技：プリント基板用エルボソケット（90°）（Bシリーズ）105ページ P18
0B,1Bシリーズ　技：プリント基板用エルボソケット（90°）（Bシリーズ）105ページ P19

備考：0Bと1Bシリーズでは、パーツナンバーの後ろに《S》を加えることで、4つのはんだピンを4つのネジ留め（M1.6）に変更します。（e.g.:EXG.0B.307.HLNS）

プラスチックハウジングモデル

これらのコネクタは接続時の最大限の絶縁効果が要求されるあらゆる用途にお薦めします。
ラッチスリーブ、金属アースクラウンの設計により、ほとんどの要求に合致するEMC保護効果があります。

■技術的特性

機械的、環境的

特　質	値			標　準
	PEEK	PSU	PPSU	
色	ナチュラル(ベージュ)	白またはグレー	クリーム	–
耐久性	> 5000 cycles	> 5000 cycles	> 5000 cycles	IEC 60512-5 test 9a
湿度	up to 95 % at 60° C			–
温度範囲	- 50°C/+250°C	- 50°C/+150°C	- 50°C/+180°C	–
滅菌耐性 1)	> 200 cycles	~20 cycles	> 100 cycles	IEC 60601-1 § 44.7
溶剤耐性	優	限界あり	良	–

備考：1)スチーム滅菌

FGG ストレートプラグ、キー（GまたはJ）、ケーブルコレット、PEEKアウターシェル

パーツナンバー		寸法 (mm)			
モデル	シリーズ	A	L	M	S2
FGG	1B	13.5	43.0	32.0	10
FGG	3B	19.0	62.0	47.0	15
FGG	4B	26.0	78.5	60.5	20

〔参照〕技：ケーブルアッセンブリ（Bシリーズ）108ページ M1

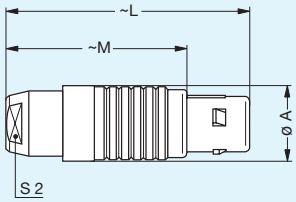

FGG ストレートプラグ、キー（GまたはJ）、ケーブルコレット、PEEKアウターシェルとベンドリリーフ固定用ナット1)

パーツナンバー		寸法 (mm)				入手可能部品の注意
モデル	シリーズ	A	L	M	S2	
FGG	1B	13.5	42.2	31.2	10	すべてのコレットタイプ用
FGG	4B	26.0	83.2	65.2	20	M82 コレット以上のみ

〔参照〕技：ケーブルアッセンブリ（Bシリーズ）108ページ M1

注意：1)ご注文時は、パーツナンバーの最後に《Z》をつけてください。
ベンドリリーフは別々にご注文ください。
〔参照〕技：アクセサリー（ベンドリリーフ）87ページ

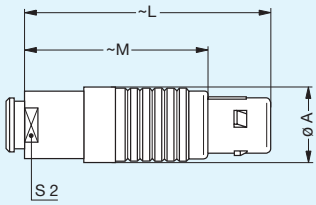

FGY ストレートプラグ、キー（Y）、ケーブルコレット、PSUまたはPPSUアウターシェル

パーツナンバー		寸法 (mm)			
モデル	シリーズ	A	L	M	S2
FGY	2B	16.5	50.5	39.5	13
FGY	3B	19.0	58.0	43.0	15
FGY	4B	26.0	76.2	58.2	20

〔参照〕技：ケーブルアッセンブリ（Bシリーズ）108ページ M1

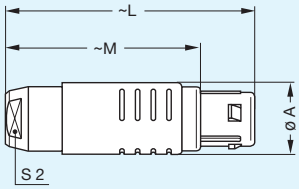

FGY ストレートプラグ、キー（Y）、ケーブルコレット、PSUまたはPPSUアウターシェルとベンドリリーフ固定用ナット[1)]

パーツナンバー		寸法 (mm)				入手可能部品の注意
モデル	シリーズ	A	L	M	S2	
FGY	2B	16.5	49.5	38.5	13	M42 コレット以上のみ
FGY	3B	19.0	56.5	41.5	15	D62 コレット以上のみ
FGY	4B	26.0	74.4	56.4	20	D82 コレット以上のみ

〔参照〕技：ケーブルアッセンブリ（Bシリーズ）108ページ M1

注意：1）ご注文時は、パーツナンバーの最後に《Z》をつけてください。
ベンドリリーフは別々にご注文ください。
〔参照〕技：アクセサリー（ベンドリリーフ）87ページ

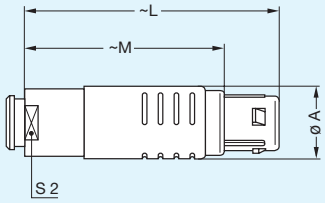

ENG アースタグ付き固定ソケット、ナット留め、キー（GまたはJ）、PEEKアウターシェル

パーツナンバー		寸法 (mm)								
モデル	シリーズ	A	B	e	E	L	M	N[1)]	S1	S3
ENG	1B	14	15.8	M12x1.0	7.5	23.0	1.5	21.1	10.5	14
ENG	3B	22	25.0	M18x1.0	11.5	30.7	2.0	28.1	16.5	22
ENG	4B	28	34.0	M25x1.0	12.0	35.7	2.5	32.6	23.5	30

〔参照〕技：パネルカット図（Bシリーズ）99ページ P1

注意：1）クリンプコンタクトをつけた場合の最大長です。

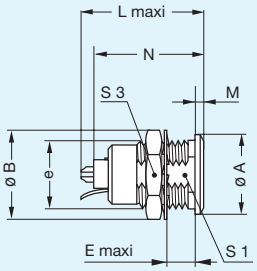

ENY アースタグ付き固定ソケット、ナット留め、キー（Y）、PSUまたはPPSUアウターシェル

パーツナンバー		寸法 (mm)								
モデル	シリーズ	A	B	e	E	L	M	N[1)]	S1	S3
ENY	2B	18	19.2	M15x1.0	8.5	26.7	1.8	24.6	13.5	17
ENY	3B	22	25.0	M18x1.0	11.5	30.7	2.0	28.1	16.5	22
ENY	4B	28	34.0	M25x1.0	12.0	35.7	2.5	32.6	23.5	30

〔参照〕技：パネルカット図（Bシリーズ）99ページ P1

注意：1）クリンプコンタクトをつけた場合の最大長です。

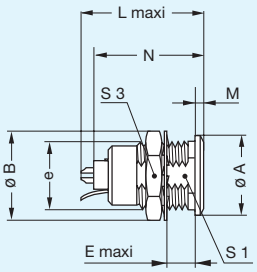

備考：プラスチック製のアウターシェルは他のモデルでも購入できます。

防水または気密モデル

これらのプラグ、ソケット、カプラモデルを正しく装着した装置はIEC60529の保護指数IP68に達するようになっており、同じシリーズのプラグとの互換性があります。用途としては、ポータブル無線機、軍用、研究所の機器、航空機産業などに幅広く採用されております。

■型番について

防水タイプ　：　製品型番の末尾に〈P〉の文字　（シリコン製OリングとAraldaite®（エポキシ）処置）
　　：　製品型番の末尾に〈S〉の文字　（シリコン製OリングとStycast®（エポキシ）処置）

気密（防水）タイプ　：　製品型番の末尾に〈PV〉の文字　（バイトン製OリングとAraldaite®（エポキシ）処置）
　　：　製品型番の末尾に〈SV〉の文字　（バイトン製OリングとStycast®（エポキシ）処置）

※気密コネクタは、全数ヘリウムによる気密テストが実施されており、コネクタに赤字でVの刻印付きです。

■技術的特性

機械的、環境的

特　質	値	標　準
耐久性	> 5000 cycles	IEC 60512-5 test 9a
湿度	up to 95% at 60°C	
温度範囲（00から1B）	- 20°C, +100°C	
温度範囲（2Bから5B）	- 20°C, +80°C	
耐振性	10-2000Hz,15g	IEC 60512-4 test 6d
耐衝撃性	100g, 6ms	IEC 60512-4 test 6c
塩水噴霧腐食テスト	> 1000h	IEC 60512-6 test 11f
気候カテゴリー	20/80/21	IEC 60068-1
エア漏れ率（He）1)	$<10^{-7}$mbar.l.s^{-1}	IEC 60512-7 test 14b

備考：1）気密モデルのみ

特　質		値	標　準
最高使用圧力2)	00	60bars	IEC 60512-7 test 14d
	0B	60bars	
	1B	60bars	
	2B	40bars	
	3B	30bars	
	4B	15bars	
	5B	5bars	

備考：2）この数値はアッセンブリされたコネクタの最高許容圧力差に相当します。

YHG　固定プラグ、ナット留め、ナッチなし、キー（G）またはキー（AからM）

パーツナンバー		寸法 (mm)							
モデル	シリーズ	A	B	e	E	L	M	S1	S3
YHG	0B	13.0	12.4	M9x0.6	2.4	24.1	14.2	8.2	11
YHG	1B	16.0	15.8	M12x1.0	3.9	28.0	16.2	10.2	14
YHG	2B	19.0	19.2	M15x1.0	5.5	33.1	17.8	13.5	17
YHG	3B	22.0	25.0	M18x1.0	5.1	38.2	22.2	16.5	22

〔参照〕技：パネルカット図（Bシリーズ）99ページ P9

備考：このモデルは、フランジの後方にOリングがなく、保護指数はIP61のみを保証します。従って、気密性はありません。嵌合したときの防水性はHHGとHCGソケット使用のときのみ保証されます。

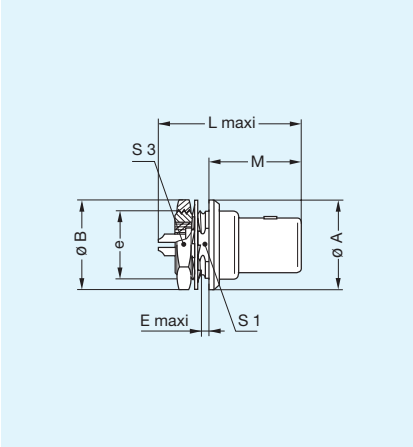

HGG　固定ソケット、ナット留め、キー（G）またはキー（AからM,R）、防水または気密

パーツナンバー		寸法 (mm)							
モデル	シリーズ	A	B	e	E	L	M	S1	S3
HGG	00	11	10.2	M7x0.5	8.0	18.0	1.5	–	9
HGG	0B	13	12.4	M9x0.6	7.0	21.5	3.0	8.2	11
HGG	1B	18	15.8	M12x1.0	7.0	26.6	4.5	10.5	14
HGG	2B	20	19.2	M15x1.0	8.0	31.6	4.0	13.5	17
HGG	3B	25	25.0	M18x1.0	11.5	36.1	4.0	16.5	22
HGG	4B	34	34.0	M25x1.0	11.0	43.1	4.0	23.5	30
HGG	5B	45	40.0	M35x1.0	11.0	53.6	5.0	33.5	–

〔参照〕技：パネルカット図（Bシリーズ）99ページ P9

備考：5Bシリーズは、テーパーワッシャーと丸型ナットをつけて納品します。

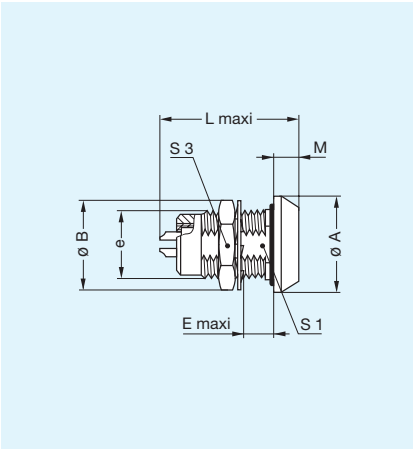

HNG 固定ソケット、ナット留め、アースタグ付き、キー（G）またはキー（AからM）、防水または気密

パーツナンバー		寸法 (mm)							
モデル	シリーズ	A	B	e	E	L	M	S1	S3
HNG	0B	13	12.4	M9x0.6	7	21.5	3	8.2	11

〔参照〕技：パネルカット図（Bシリーズ）99ページ P9

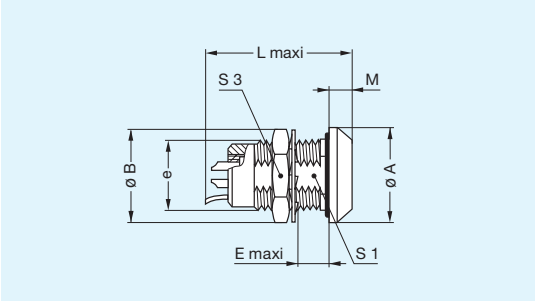

HHG 固定ソケット、ナット留め、アースタグ付き、キー（G）またはキー（AからM）、防水または気密（嵌合時防水）

パーツナンバー		寸法 (mm)							
モデル	シリーズ	A	B	e	E	L	M	S1	S3
HHG	0B	13	12.4	M9x0.6	7.0	23.2	4.8	8.2	11
HHG	1B	18	15.8	M12x1.0	7.0	30.3	5.2	10.5	14
HHG	2B	22	19.2	M15x1.0	8.0	35.6	6.0	13.5	17
HHG	3B	25	25.0	M18x1.0	11.5	41.3	7.2	16.5	22

〔参照〕技：パネルカット図（Bシリーズ）99ページ P9

備考：このモデルは、FGGまたは同類のプラグと嵌合したときに、嵌合域において、防水（IP66）を保証します。

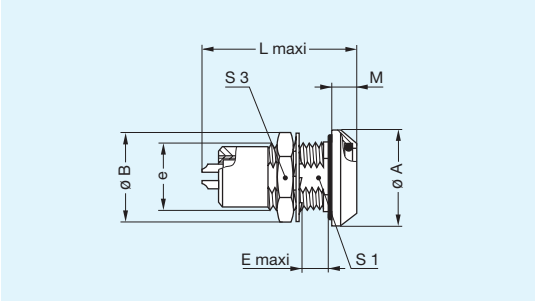

HCG 固定ソケット、ナット留め、キー（G）またはキー（AからM）、防水または気密（嵌合時防水）（バックパネルより取り付け）

パーツナンバー		寸法 (mm)										
モデル	シリーズ	A	B	C	e	e1	E	F	L	M	P	S1
HCG	0B	18	18	12.0	M14x1.0	M9x0.6	3.9	1.0	24.5	3.5	7.5	12.5
HCG	1B	20	20	14.5	M16x1.0	M12x1.0	6.2	2.0	30.3	3.5	10.0	14.5
HCG	2B	24	24	17.5	M19x1.0	M14x1.0	6.7	1.5	35.6	3.5	11.3	17.0

〔参照〕技：パネルカット図（Bシリーズ）99ページ P3

備考：このモデルは、FGGまたは同類のプラグと嵌合したときに、嵌合域において、防水（IP66）を保証します。

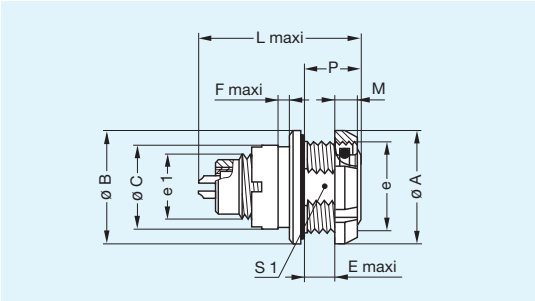

HEG 固定ソケット、ナット留め、キー（G）またはキー（AからM）、防水または気密（バックパネルより取り付け）

パーツナンバー		寸法 (mm)								
モデル	シリーズ	A	B	e	E	L	M	P	S1	S2
HEG	00	10	11	M7x0.5	2.5	18.2	2.5	6.0	6.3	–
HEG	0B	12	13	M9x0.6	5.5	21.5	2.5	9.0	8.2	–
HEG	1B	16	18	M12x1.0	6.5	26.6	3.5	11.0	10.5	–
HEG	2B	20	20	M15x1.0	5.5	31.6	3.5	9.6	13.5	15

〔参照〕技：パネルカット図（Bシリーズ）99ページ P9

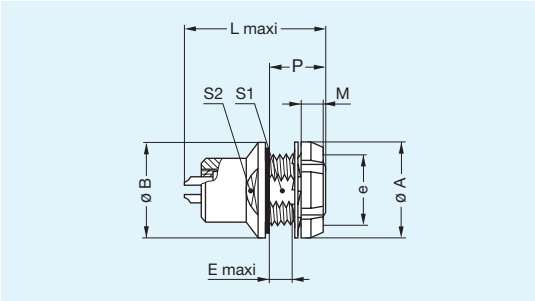

HMG 固定ソケット、ナット留め、アースタグ付き、キー（G）またはキー（AからM）、防水または気密（バックパネルより取り付け）

パーツナンバー		寸法 (mm)							
モデル	シリーズ	A	B	e	E	L	M	P	S1
HMG	00	10	11	M7x0.5	2.5	18.0	2.5	6.0	6.3
HMG	0B	12	13	M9x0.6	5.5	21.5	2.5	9.0	8.2
HMG	1B	16	18	M12x1.0	5.5	26.6	3.5	11.0	10.5
HMG	2B[1)]	20	20	M15x1.0	5.5	31.6	3.5	9.6	13.5
HMG	3B	24	25	M18x1.0	7.5	36.1	4.5	14.0	16.5

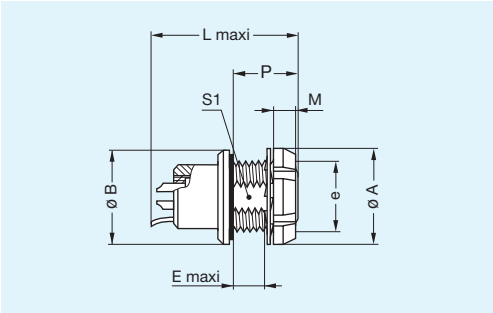

〔参照〕技：パネルカット図（Bシリーズ）99ページ P9

備考：1）2Bシリーズの表面のデザインは他と違います。
3Bシリーズにはコニカルナットを付けて納品します。

S●● 固定カプラ、ナット留め、フランジの末端部にキー（G）またはキー（A,B,J,K,L）、反対側末端部にキー（G）またはキー（A,B,J,K,L）、防水または気密

パーツナンバー		コンタクト		寸法 (mm)							
モデル	シリーズ	1	2	A	B	e	E	L	M	S1	S3
SGJ	0B	メス	オス	14	13.8	M10x0.75	17	34	2.0	9.0	12
SJG		オス	メス								
SGJ	1B	メス	オス	17	15.8	M12x1.00	28	39	2.5	10.5	14
SJG		オス	メス								
SGJ	2B	メス	オス	20	21.5	M16x1.00	25	44	4.0	15.0	19
SJG		オス	メス								
SGJ	3B	メス	オス	25	27.0	M20x1.00	30	53	4.0	18.5	24
SJG		オス	メス								
SAK		メス	オス								
SBL		メス	オス								
SAK	4B	メス	オス	34	34.0	M25x1.00	50	65	4.0	23.5	30
SBL		メス	オス								
SGJ		メス	オス								
SJG		オス	メス								
SGJ	5B	メス	オス	45	40.0	M35x1.00	58	80	5.0	33.5	–
SJG		オス	メス								
SKA		オス	メス								
SLB		オス	メス								
SAK		メス	オス								
SBL		メス	オス								

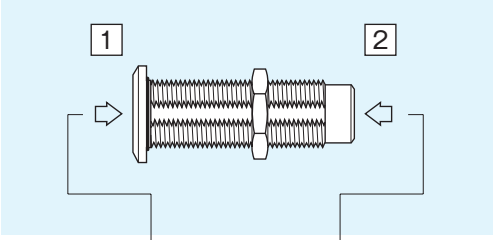

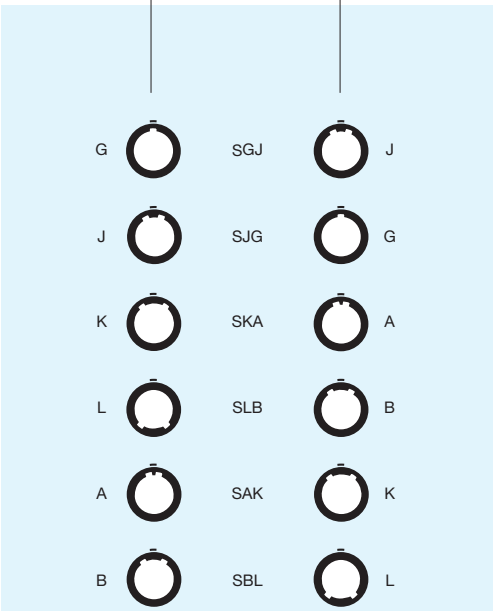

〔参照〕技：パネルカット図（Bシリーズ）99ページ P4 （1Bシリーズ）P9

備考：この固定カプラ用ではパーツナンバーの最初にくるコンタクトタイプは常にフランジ末端部のものです。
ご注文により他のシリーズのキー付きカプラを生産できます。
5Bシリーズは、丸型ナットをつけて納品します。

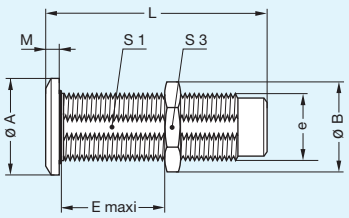

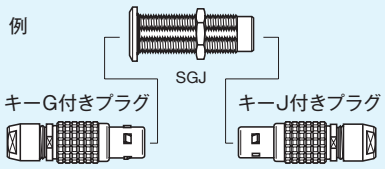

同モデルでもサイズによりキーの位置は異なります。
詳細は本カタログ27ページ、アライメントキーを参照。

ブリッジモデル

■技術的特性

技術特性と環境特性

特　質	値	標　準
耐久性	> 1000 cycles	IEC 60512-5 test 9a
使用温度	最高90℃	

パーツナンバー	シリーズ	Audio-Mono	Audio-Stereo	試験電圧 (kV rms) 1) 2)	定格電流 (A)
CFF.0B.302.PLCG	0B	●	–	1.05	4
CRG.0B.302.PLEG	0B	●	–	1.05	4
CFF.0B.303.PLCG	0B	●	–	0.80	4
CRG.0B.303.PLEG	0B	●	–	0.80	4
CRG.0B.306.PLEG	0B	–	●	0.40	2
CFF.1B.303.PLCG	1B	●	–	1.25	5
CRG.1B.303.PLEG	1B	●	–	1.25	5
CFF.1B.306.PLCG	1B	–	●	0.80	3
CRG.1B.306.PLEG	1B	–	●	0.80	3

備考：製品番号の最後の文字がハウジングの色を表します。例えば、G（標準）はグレーです。
違う色を選択するには、この文字を選んだ色に一致する文字に置き換えてください。
〔参照〕技：特殊コード（B,Kシリーズ）ブリッジプラグシェルとコネクタシェルの色34ページ
1）技：技術的特性（試験電圧・定格電流）124ページの計算方法、注意、推奨標準をご覧ください。
2）最も低い値;コンタクトとコンタクト、またはコンタクトとシェル

電気特性

特　質	値	標　準
コンタクト抵抗	< 6 mΩ	IEC 60512-2 test 2a

素材及び表面処理

構成要素	材　質	表面処理			
		Cu	Ni	Cr	Au
プラスチックハウジング	ポリアミド	–			
金属部品	真鍮	0.5	3	–	–
	真鍮	0.5	3	0.3	–
インシュレーター	PEEK	–			
オスコンタクト	真鍮	0.5	3	–	1.0
メスコンタクト	ブロンズ	0.5	3	–	1.5

備考：標準の表面処理は以下の通りです。
ニッケル：FS QQ-N-290A　クロム：FS QQ-C-320B　金：ISO 4523

CFF

CRG

CFF ブリッジプラグ、ノンラッチングプラグ2個

CRG ブリッジプラグ、ノンラッチングプラグ2個、モニタリングソケット、キー（G）またはキー（AからM）

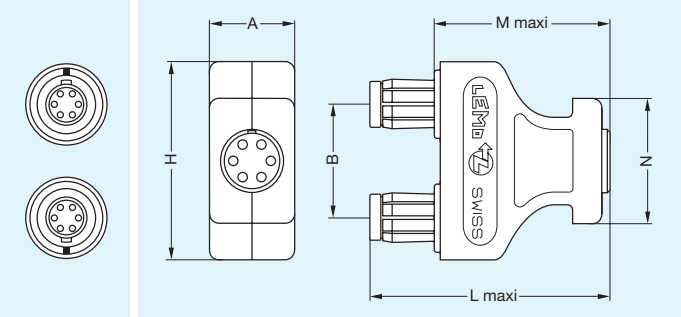

パーツナンバー		寸法 (mm)					
モデル	シリーズ	A	B	H	L	M	N
CFF-CRG	0B	13.5	14	27.5	37.2	27.2	22.5
CFF-CRG	1B	15.0	20	35.0	42.0	31.0	22.0

備考：お客様の多様なコーディングシステムにおこたえするために、ブリッジプラグハウジング、二重バネルワッシャー、ベンドリリーフは9色取り揃えてあります。

ネジ式ラッチングモデル

FVG ストレートプラグ、キー（G）またはキー（B）、ケーブルコレット

パーツナンバー		寸法 (mm)				
モデル	シリーズ	A	L	M	S1	S2
FVG	00	9	28.5	24	5	8

備考：IP64を得るためには、ベンドリリーフ用固定ナットを注文してください。

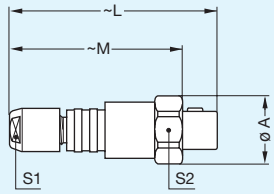

ESG 丸型ナット2個付き固定ソケット、キー（G）またはキー（B）、長ネジきりシェル（バックパネルより取り付け）

パーツナンバー		寸法 (mm)							
モデル	シリーズ	A	B	C	e	E	L	M	N
ESG	00	9	9	9.5	M7x0.5	4.2	15.5	2	13.7

〔参照〕技：パネルカット図（Bシリーズ）99ページ **P2**

備考：1）嵌合を確実にするためのネジの最小寸法。

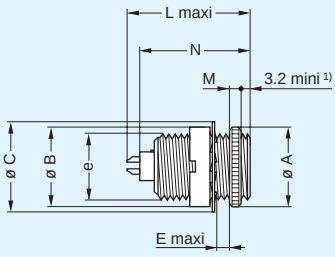

FVB ストレートプラグ、キー（B）、特殊ケーブルクリンプ用とベンドリリーフ固定用短胴シェル

パーツナンバー		寸法 (mm)		
モデル	シリーズ	A	L	M
FVB	00	9	20	15.4

備考：組み立て後 GMF.00.018.D● 特殊ベンドリリーフ（別途購入が必要です）にて固定。

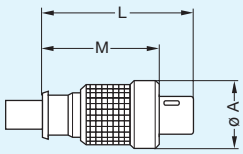

XRB プリント基板用エルボ（90°）ソケット、キー（B）、1つナット短胴シェル、ネジ式固定（バックパネルより取り付け）

パーツナンバー		寸法 (mm)					
モデル	シリーズ	A	e	I	L	M	P
XRB	00	10	M7x0.5	7	14	2.5	7

〔参照〕技：パネルカット図（Bシリーズ）99ページ **P2**

〔参照〕技：プリント基板用エルボソケット（90°）（Bシリーズ）105ページ **P18**

備考：1）嵌合を確実にするためのネジの最小寸法。

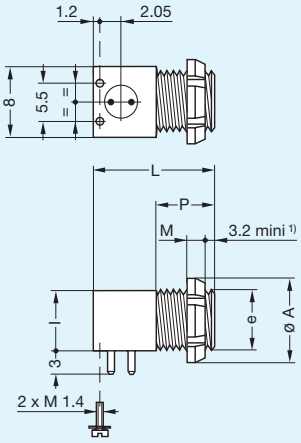

アライメントキー

■アライメントキーと分極キーシステム

Bシリーズのコネクターモデルの製品番号は3つの文字から構成されています。
最後の文字はキーの位置とコンタクトのタイプ（オスまたはメス）を示しています。

ソケットの正面図

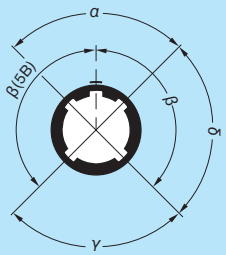

ソケットの正面図	キーの数	角度	シリーズ 00	シリーズ 0B	シリーズ 1B	ソケットの正面図	キーの数	角度	シリーズ XB	シリーズ 2B	シリーズ 3B	シリーズ 4B	シリーズ 5B	コンタクトタイプ プラグ	コンタクトタイプ ソケット	Note
G	1		0°	0°	0°	G	1		0°	0°	0°	0°	0°	オス	メス	●
A	2	α	30°	30°	30°	A	2	α	30°	30°	30°	30°	30°	オス	メス	●
B	2		60°	60°	60°	B	2		–	45°	45°	45°	45°	オス	メス	●
C	2		–	90°	90°	C	2		–	60°	60°	60°	60°	オス	メス	●
D	2	β	–	135°	135°	D	2	γ	–	95°	95°	95°	95°	オス	メス	○
E	2		–	145°	145°	E	2	β	120°	120°	120°	120°	120°	オス	メス	○
F	2		–	155°	155°	F	2		–	145°	145°	145°	145°	オス	メス	○
J	2	γ	45°	45°	45°	J	2	α	–	37.5°	37.5°	37.5°	37.5°	メス	オス	●
K	2		–	70°	70°	K	2		–	52.5°	52.5°	52.5°	52.5°	メス	オス	○
L	2		–	80°	80°	L	2	γ	–	70°	70°	70°	70°	メス	オス	○
M	2	δ	–	110°	–	M	2		–	–	–	–	–	メス	オス	○
Y	3	–	–	–	–	Y	3	β	–	112.5°	126°	112.5°	–	オス	メス	●1)
		–	–	–	–			γ	–	100°	102°	147.5°	–			

ソケットの正面図

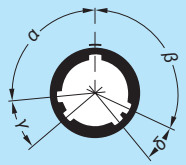

ソケットの正面図	キーの数	角度	シリーズ 00	シリーズ 0B	シリーズ 1B	ソケットの正面図	キーの数	角度	シリーズ XB	シリーズ 2B	シリーズ 3B	シリーズ 4B	シリーズ 5B	コンタクトタイプ プラグ	コンタクトタイプ ソケット	Note
R	5	α	–	–	–	R	5	α	–	–	–	–	95°	オス	メス	●
		β	–	–	–			β	–	–	–	–	115°			
		γ	–	–	–			γ	–	–	–	–	20°			
		δ	–	–	–			δ	–	–	–	–	30°			

備考：FTG, FGY, ENY モデルはすべてのキーの種類がそろってはおりません。これらのモデルに一致するページをお調べください。
R●●モデルについては17ページの説明書、S●●モデルについては24ページの説明書をご覧ください。
1）FGYとENYモデルのみです。

● 最初の選択肢
○ 特殊な場合の選択肢

MEMO

S シリーズ

Sシリーズコネクタには、主に以下の特性があります。

- **確実なプッシュプル、セルフラッチング方式**
- **230A までの電流容量の単極タイプ及び、106極 までのコンタクトがそろう多極タイプ**
- **完全360° EMC遮断**
- **はんだ、クリンプまたはプリント基板（ストレートまたはエルボ）コンタクト**
- **オスとメスコンタクトが両方装着されたステップインサート（半月型）によるアライメント**

メタルハウジングモデル

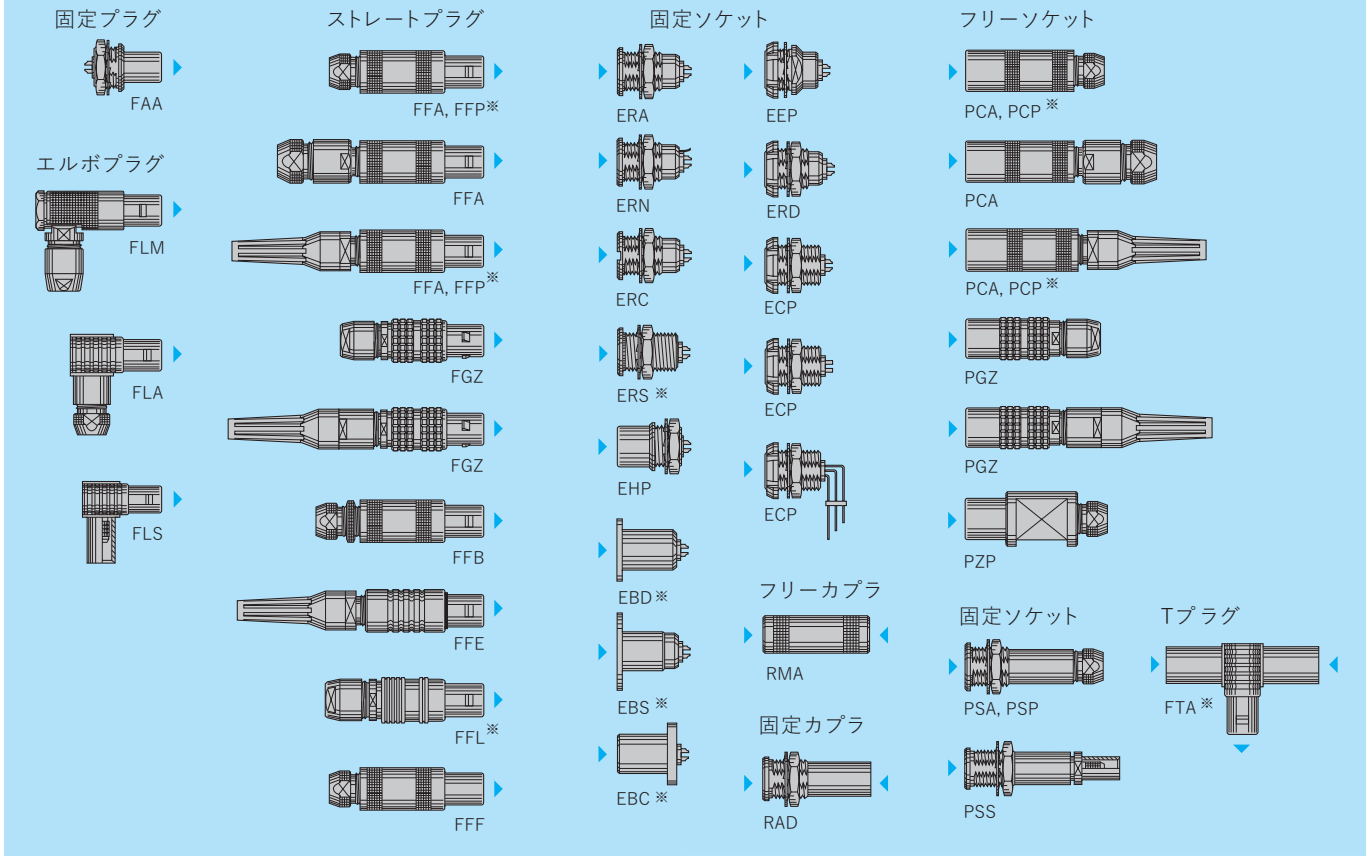

※詳細はお問い合わせください。

エルボソケットモデル

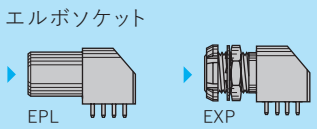

プラスチックハウジングモデル

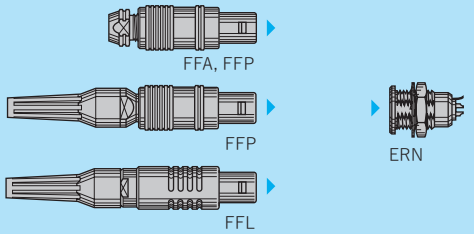

防水または気密モデル

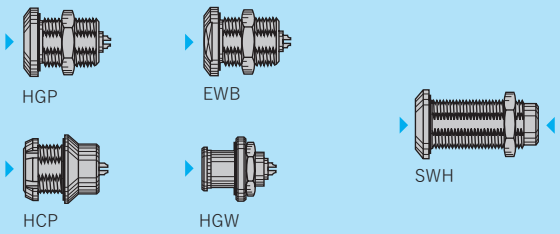

内部構成部品図

フィックスソケット

1. アウターシェル
2. アースクラウン
3. リテイニングリング
4. 六角ナット
5. ロッキングワッシャー
6. インシュレーター
7. オスコンタクト
8. メスコンタクト

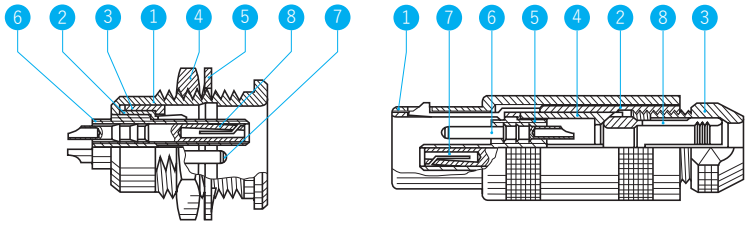

ストレートプラグ

1. アウターシェル
2. ラッチスリーブ
3. コレットナット
4. センターピース
5. インシュレーター
6. オスコンタクト
7. メスコンタクト
8. コレット

製品番号について

LEMO Sシリーズコネクタは、さまざまなオプションやアクセサリーを選択することにより幅広い用途に対応できます。
以下に説明する製品番号の採番方式により、それらのさまざまの仕様をひとつの製品番号で確実に指定できます。

■採番方式　LEMO S シリーズコネクタは、次のチェックリストに従って決定します。

プラグ *	FF A	1S	3	04	C	L	A	C	32	Z	
フリーソケット	PC A	1S	3	04	C	L	L	C	32		
固定ソケット	ER A	1S	3	04	C	L	L				
カプラ	RA D	1S	3	04	C	L	L				

シェルの指定
Sシリーズプラグ形状は28ページ参照

シリーズ
Sシリーズプラグ寸法は30ページ～参照

インサートタイプ
“1”は単極
“2”は同軸50～75Ω
“3”は多極
“4”は高電圧
“6”はTriaxial 50～75Ω
“7”は高電圧･信号混合
“8”は同軸･信号混合
“9”は同軸･各種混合
〔参照〕
技：インサートの種類（S、Eシリーズ）39ページ

極数（多極の場合）
2～106ピンまで対応可能

アウターシェル材質
C：真鍮 クロムめっき仕上げ、その他は特別注文となります
N：真鍮 ニッケルめっき仕上げ
L：アルミニウム アルマイトめっき
S：ステンレススチール（SUS303、SUS304L）
〈アウターシェル、コレットナット〉
T：ステンレススチール（SUS303、SUS304L）
〈アウターシェル、ラッチスリーブ、コレットナット〉
U：ステンレススチール（SUS303、SUS304L）
〈アウターシェル、ラッチスリーブ、全中間部品、コレット、コレットナット〉
Y：ステンレススチール（SUS304L）
〈アウターシェル、インナーシェル、コレットナット〉
X：アルミニウム 特殊ニッケルめっき
G：PEEK
K：真鍮 ブラッククロムめっき
H：PPS〈その他真鍮 ニッケルめっき仕上げ〉
〔参照〕
技：ハウジング（S、Eシリーズ）64ページ

ケーブルグループ
混合コンタクトの場合、末尾でケーブルグループを指定します。

その他
Z：スリーブ用バックナット
酸化アルミニウム材質の場合の色指定
T：ナチュラル
N：黒（ブラック）
A：青（ブルー）
R：赤（レッド）
G：緑（グリーン）
〔参照〕
技：特殊コード（S、Eシリーズ）73ページ

コレットサイズ
〔参照〕
技：コレット（S,Eシリーズ）68～72ページ

コレットタイプ
C：標準Sシリーズコレット
K：オーバーサイズSシリーズコレット

特殊コード
〔参照〕
技：特殊コード（S,Eシリーズ）73ページ

コンタクトタイプ
A：オスーはんだ付け
D：オスープリント基板用
L：メスーはんだ付け
N：メスープリント基板用

インサート材質
L：PEEK（はんだ標準）1)
Y：PEEK（圧着標準）
N：PBT（特別注文）
T：PTFE（同軸、高電圧）
〔参照〕
技：インシュレーター（S、Eシリーズ）64ページ

1）特定の極数のみに有効

*FFA.1S.304.CLAC32Z
ケーブルコレット型ストレートプラグ．　1Sシリーズ．　多極（4ピン）真鍮クロムめっき仕上げ．　PEEKインサート．　オスーはんだ付けコンタクト．　サイズ3.2標準コレット．　スリーブ用バックナット

メタルハウジングモデル

■技術的特性

機械的、気候的要素

特　性	値	標　準
耐久性	> 5000 cycles [1]	IEC 60512-5 test 9a
湿度	up to 95% at 60°C	
温度範囲	- 55°C, +250°C	
耐振性	10-2000 Hz, 15g	IEC 60512-4 test 6d
耐衝撃性	100g, 6ms	IEC 60512-4 test 6c
塩水噴霧腐食テスト	> 1000h	IEC 60512-6 test 11f
保護指数	IP 50	IEC 60529
気候カテゴリー	55/175/21	IEC 60068-1

電気的要素

特　性		値	標　準
シールディング効果	at 10 MHz	> 75 dB	IEC 60169-1-3
	at 1 GHz	> 40 dB	IEC 60169-1-3

備考：クロムメッキ真鍮シェル、PEEK　インシュレーター、シリコンOリングを用いたFF AとE RA コネクタの組み合わせでさまざまなテストを行いました。詳細な電気的特性、材料、表面処理については技術情報カタログの技術的特性の章117ページをご覧ください。

1）FFEモデルについては1000サイクル。

FFA　ストレートプラグ、ケーブルコレット

パーツナンバー		寸法 (mm)			
モデル	シリーズ	A	L	M	S2
FFA	00	6.4	26.0	18.0	4.5
FFA	0S	9.0	34.5	24.5	6.5
FFA	1S	12.0	42.5	31.5	8.5
FFA	2S	14.8	52.0	40.0	11.0
FFA	3S	17.8	61.0	46.0	14.0
FFA	4S	24.8	77.0	59.0	19.0
FFA	5S	35.0	103.0	78.0	29.0
FFA	6S	46.0	106.0	81.0	38.0

〔参照〕技：ケーブルアッセンブリ（Sシリーズ）10 8〜1 12 ページ M1

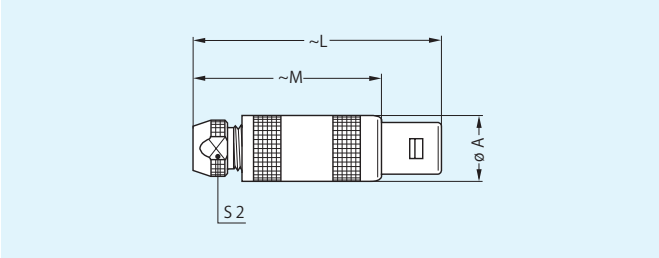

FF A　オーバーサイズケーブルコレット付きストレートプラグ[1]

パーツナンバー		寸法 (mm)					
モデル	シリーズ	A	B	L	M	S1	S2
FFA	00	6.4	8.0	34.0	26.0	7.0	6.5
FFA	0S	9.0	10.0	45.5	35.5	9.0	8.5
FFA	1S	12.0	13.0	57.0	46.0	12.0	11.0
FFA	2S	14.8	18.0	67.0	55.0	14.0	14.0
FFA	3S	17.8	21.0	85.0	70.0	19.0	19.0
FFA	4S	24.8	31.8	107.0	89.0	28.5	29.0
FFA	5S	35.0	41.8	138.0	113.0	37.5	38.0

〔参照〕技：ケーブルアッセンブリ（Sシリーズ）111,113ページ M2

注意：1）Kタイプのコレットに対応します。このモデルにオーバーサイズコレットを使用することによって、次の大きさのハウジングでないと使用不可能なケーブル太さのものの使用が可能になります。〔参照〕技：コレット（Sシリーズ）68ページ

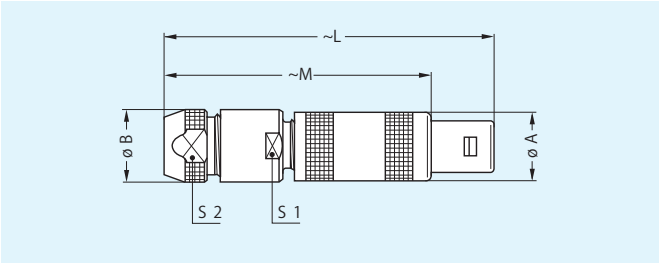

FF A　ストレートプラグ、ケーブルコレット、ベンドリリーフ固定用ナット[1]

パーツナンバー		寸法 (mm)			
モデル	シリーズ	A	L	M	S2
FFA	00	6.4	26.0	18.0	6
FFA	0S	9.0	34.5	24.5	7
FFA	1S	12.0	42.5	31.5	9
FFA	2S	14.8	52.0	40.0	12
FFA	3S	17.8	61.0	46.0	14
FFA	4S	24.8	77.0	59.0	20

〔参照〕技：ケーブルアッセンブリ（Sシリーズ）110,111ページ M1

注意：1）ご注文時は、パーツナンバーの最後に《Z》をつけてください。
ベンドリリーフは別々にご注文ください。
〔参照〕技：アクセサリー（ベンドリリーフ）87ページ

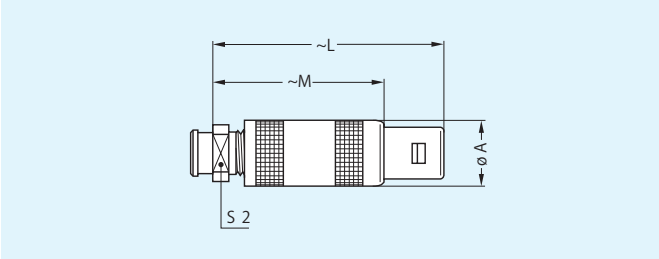

FGZ ストレートプラグ、ケーブルコレット

パーツナンバー		寸法 (mm)				
モデル	シリーズ	A	L	M	S1	S2
FGZ	0S	9.5	36	26	8	7
FGZ	1S	12.0	43	32	10	9
FGZ	2S	15.0	50	38	13	12

〔参照〕技(EN):ケーブルアッセンブリ(Sシリーズ)191ページ M1

備考:BシリーズのDタイプコレットを、このモデルで使用しています。

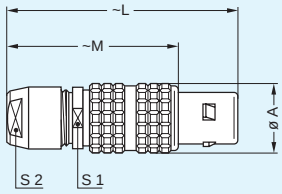

FGZ ストレートプラグ、ケーブルコレット、ベンドリリーフ固定用ナット[1)]

パーツナンバー		寸法 (mm)				
モデル	シリーズ	A	L	M	S1	S2
FGZ	0S	9.5	35	25	8	7
FGZ	1S	12.0	42	31	10	9
FGZ	2S	15.0	49	37	13	12

〔参照〕技:ケーブルアッセンブリ(Sシリーズ)191ページ M1

備考:BシリーズのDタイプコレットを、このモデルで使用しています。

注意:1)ご注文時は、パーツナンバーの最後に《Z》をつけてください。
ベンドリリーフは別々にご注文ください。

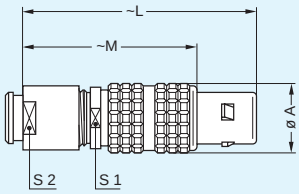

FFB ストレートプラグ、ケーブルコレット、セーフティロックリング

パーツナンバー		寸法 (mm)			
モデル	シリーズ	A	L	M	S2
FFB	0S	9.0	36.8	26.8	6.5
FFB	1S	12.0	45.0	34.0	8.5
FFB	2S	14.8	55.5	43.5	11.0
FFB	3S	17.8	65.0	50.0	14.0

〔参照〕技:ケーブルアッセンブリ(Sシリーズ)110,111ページ M1

備考:ベンドリリーフ固定用ナット(1Sサイズのみ適用)

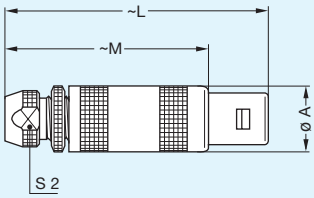

FFE ストレートプラグ、ケーブルコレット、フロントシールおよびベンドリリーフ用固定ナット[1)](嵌合状態でIP54相当)

パーツナンバー		寸法 (mm)			
モデル	シリーズ	A	L	M	S2
FFE	00	7.4	26.0	18.0	6
FFE	0S	10.0	34.5	24.5	7
FFE	1S	13.0	42.5	31.5	9
FFE	2S	16.0	52.0	40.0	12
FFE	3S	19.0	61.0	46.0	14

〔参照〕技:ケーブルアッセンブリ(Sシリーズ)110,111ページ M1

注意:1)ご注文時は、パーツナンバーの最後に《Z》をつけてください。
ベンドリリーフは別々にご注文ください。

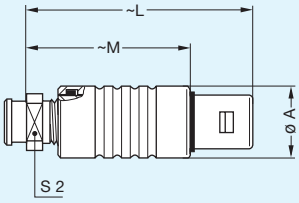

FFF ストレートプラグ、ラッチなし、ケーブルコレット

パーツナンバー		寸法 (mm)			
モデル	シリーズ	A	L	M	S2
FFF	00	6.4	26.0	18.0	4.5
FFF	0S	9.0	34.5	24.5	6.5
FFF	1S	12.0	42.5	31.5	8.5
FFF	2S	14.8	52.0	40.0	11.0

〔参照〕技：ケーブルアッセンブリ（Sシリーズ）110,111ページ M1

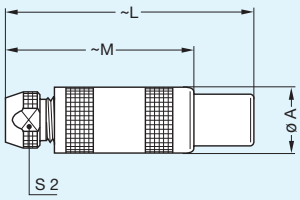

FFS ケーブルクリンプ用ストレートプラグ

パーツナンバー		寸法 (mm)				
モデル	シリーズ	A	L	M	S1	S2
FFS	00	6.4	31	23	5.5	5.5

〔参照〕技：ケーブルアッセンブリ（Sシリーズ）110ページ M5

備考：このモデルには、00.250シリーズ類似のクリンプバックナットE31がつきます。

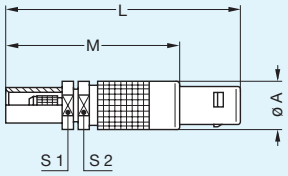

FAA ラッチなし固定プラグ固定ナット

パーツナンバー		寸法 (mm)								
モデル	シリーズ	A	B	e	E	L	L[1]	M	S1	S3
FAA	00	8	10.2	M7x0.5	2.0	–	15.5	9.0	6.3	9
FAA	0S	10	12.4	M9x0.6	2.0	18.5	18.0	11.2	8.2	11
FAA	1S	14	15.8	M12x1.0	2.5	22.5	21.7	12.5	10.5	14
FAA	2S	18	19.2	M15x1.0	4.0	25.0	25.3	13.8	13.5	17
FAA	3S	22	25.0	M18x1.0	4.0	31.0	29.0	17.0	16.5	22
FAA	4S	28	34.0	M25x1.0	2.5	35.5	39.0	20.5	23.5	30
FAA	5S	40	40.0	M35x1.0	2.5	45.0	–	28.0	33.5	–
FAA	6S	54	54.0	M48x1.5	2.5	45.0	–	28.0	–	–

〔参照〕技：パネルカット図（Sシリーズ）99ページ P1 （6Sシリーズ）P2

注意：1）単極モデル。

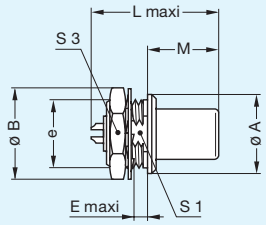

FLC/FLM エルボ（90°）プラグ、ケーブルコレット

パーツナンバー		寸法 (mm)					
モデル	シリーズ	A	H	L	M	S1	S2
FLC	00	7.5	16.3	17.2	9.2	4.5	6
FLM	0S	9.5	23.0	28.0	18.0	7.0	8
FLM	1S	12.0	27.0	35.3	24.3	9.0	10
FLM	2S	14.8	35.0	40.0	28.0	12.0	13

〔参照〕技：ケーブルアッセンブリ（Sシリーズ）110~112ページ M3

備考：FLCは同軸向け

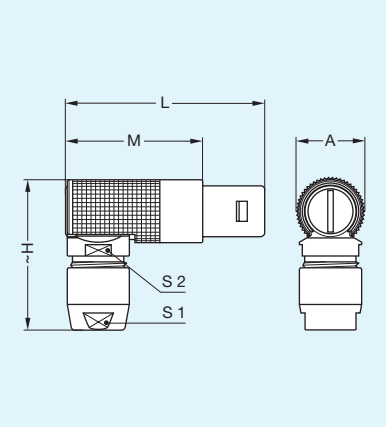

FLA エルボ(90°)プラグ、ケーブルコレット

パーツナンバー		寸法 (mm)						
モデル	シリーズ	A	A1	H	L	M	S1	S2
FLA	3S	21	21	44.0	38.5	23.5	15	14.0
FLA	4S	28	28	56.0	49.0	31.0	20	19.0
FLA	5S	–	37	76.5	65.0	40.0	30	29.0
FLA	6S	–	48	94.0	81.0	56.0	40	38.0

〔参照〕技:ケーブルアッセンブリ(Sシリーズ)110~112ページ M3

備考:図1は単極タイプに使用、図2は多極タイプに使用。

● 最高動作温度は:120℃です。

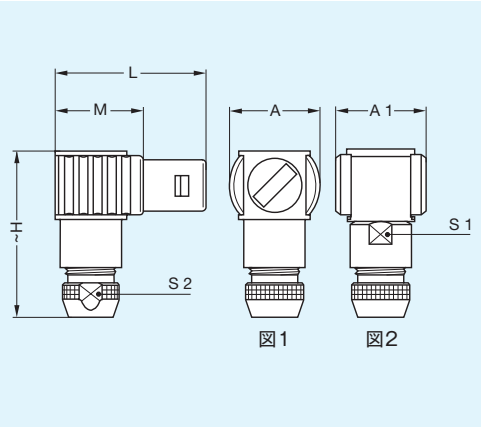

FLS ケーブルクリンプ用エルボ(90°)プラグ

パーツナンバー		寸法 (mm)			
モデル	シリーズ	A	H	L	M
FLS	00	9	16	17.5	9.5

〔参照〕技:ケーブルアッセンブリ(Sシリーズ)110ページ M6

備考:このモデルには00.250シリーズ類似のクリンプバックナットE31がつきます。

● 最高動作温度は:120℃です。

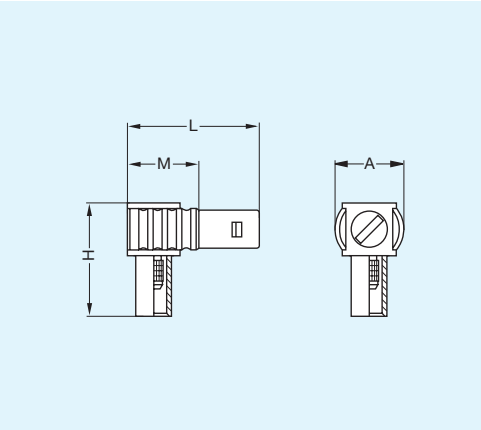

ERA 固定ソケット、固定ナット

パーツナンバー		寸法 (mm)								
モデル	シリーズ	A	B	e	E	L	L1)	M	S1	S3
ERA	00	8	10.2	M7x0.5	5.5	–	14.5	1.0	6.3	9
ERA	0S	10	12.4	M9x0.6	7.0	17.5	18.0	1.2	8.2	11
ERA	1S	14	15.8	M12x1.0	7.5	21.0	20.5	1.5	10.5	14
ERA	2S	18	19.2	M15x1.0	8.5	24.5	23.5	1.8	13.5	17
ERA	3S	22	25.0	M18x1.0	11.5	29.0	27.5	2.0	16.5	22
ERA	4S	28	34.0	M25x1.0	12.0	34.0	33.5	2.5	23.5	30
ERA	5S	40	40.0	M35x1.0	15.5	45.0	78.5	3.0	33.5	–
ERA	6S	54	54.0	M48x1.5	16.0	45.0	–	3.5	45.5	–

〔参照〕技:パネルカット図(Sシリーズ)99ページ P1

備考:1)単極モデル　5Sシリーズはテーパーワッシャーと丸型ナットを付けて納品します。
6Sシリーズはロッキングワッシャーではなく、丸型ナット付きで納品します。

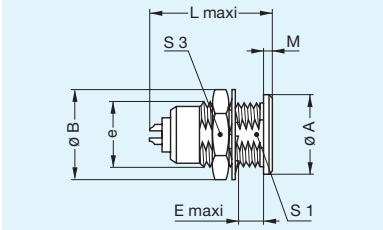

ERN 固定ソケット、固定ナット、アースタグ

パーツナンバー		寸法 (mm)								
モデル	シリーズ	A	B	e	E	L	L1)	M	S1	S3
ERN	0S	10	12.4	M9x0.6	7.0	19.3	19.3	1.2	8.2	11
ERN	1S	14	15.8	M12x1.0	7.5	22.4	22.4	1.5	10.5	14
ERN	2S	18	19.2	M15x1.0	8.5	26.3	26.3	1.8	13.5	17
ERN	3S	22	25.0	M18x1.0	11.5	29.8	29.8	2.0	16.5	22

〔参照〕技:パネルカット図(Sシリーズ)99ページ P1

備考:1)単極モデル

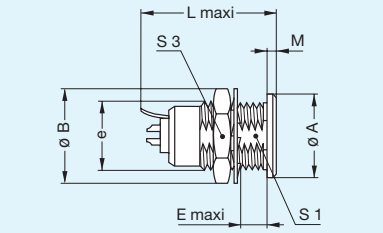

ERC 固定ソケット、フランジに溝付き固定ナット

パーツナンバー		寸法 (mm)									
モデル	シリーズ	A	B	e	E	F	L	L[1)]	M	S1	S3
ERC	00	8	10.2	M7x0.5	5.5	1.6	–	14.5	1.0	6.3	9
ERC	0S	10	12.4	M9x0.6	7.0	2.0	17.5	18.0	1.2	8.2	11
ERC	1S	14	15.8	M12x1.0	7.5	2.5	20.2	20.5	1.5	10.5	14

〔参照〕技：パネルカット図（Sシリーズ）99ページ P1

注意：1）単極モデル

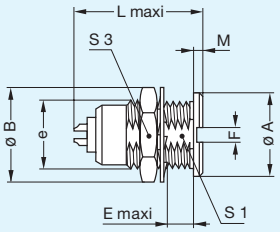

EHP 固定ソケット、固定ナット、突き出しシェル

パーツナンバー		寸法 (mm)								
モデル	シリーズ	A	B	e	E	L	L[1)]	M	S1	S3
EHP	0S	10	12.4	M9x0.6	2.0	20.5	18.0	12.5	8.2	11
EHP	1S	14	15.8	M12x1.0	3.5	20.2	20.5	12.0	–	14
EHP	3S	22	25.0	M18x1.0	4.0	29.0	29.0	18.7	–	22

〔参照〕技：パネルカット図（0Sシリーズ）99ページ P1 （Sシリーズ）P2

注意：1）単極モデル

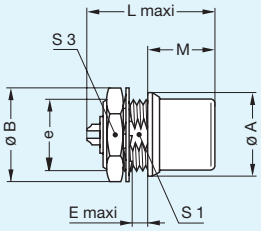

EEP 固定ソケット、固定ナット（バックパネルより取り付け）

パーツナンバー		寸法 (mm)									
モデル	シリーズ	A	B	e	E	L	L[1)]	M	P	S1	S2
EEP	1S	16	16.0	M12x1	6.5	20.2	20.5	3.5	11	10.5	13
EEP	2S	20	19.5	M15x1	4.3	24.5	23.5	3.5	9	13.5	15

〔参照〕技：パネルカット図（Sシリーズ）99ページ P1

備考：1）単極モデル

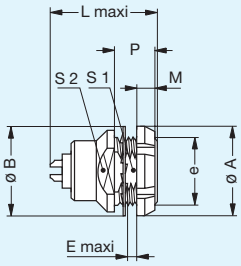

ERD 固定ソケット、ナット2個（バックパネルより取り付け）

パーツナンバー		寸法 (mm)								
モデル	シリーズ	A	B	e	E	L	L[1)]	M	S1	S3
ERD	0S	12	12.4	M9x0.6	5.5	17.5	18.0	2.5	8.2	11
ERD	1S	16	15.8	M12x1.0	6.0	20.2	20.5	3.5	10.5	14
ERD	2S	20	19.2	M15x1.0	6.5	24.5	23.5	3.5	13.5	17
ERD	3S	24	25.0	M18x1.0	9.0	29.0	27.5	4.5	16.5	22
ERD	4S	30	34.0	M25x1.0	10.0	34.0	33.5	4.5	23.5	30

〔参照〕技：パネルカット図（Sシリーズ）99ページ P1

備考：1）単極モデル
3S、4Sシリーズはコニカルナットを付けて納品します。

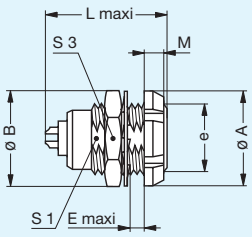

ECP 固定ソケット、ナット2個、長ネジ切りシェル（バックパネルより取り付け）

パーツナンバー		寸法 (mm)								
モデル	シリーズ	A	B	e	E	L	L[1)]	M	S1	S3
ECP	0S	12	12.4	M9x0.6	8.5	17.5	18.5	2.5	8.2	11
ECP	1S	16	15.8	M12x1.0	10.0	20.2	21.5	3.5	10.5	14
ECP	2S	20	19.2	M15x1.0	11.0	24.5	26.0	3.5	13.5	17
ECP	3S	24	25.0	M18x1.0	14.0	29.0	30.0	4.5	16.5	22

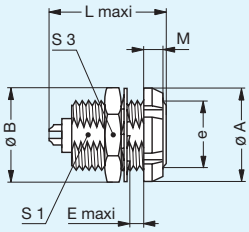

〔参照〕技：パネルカット図（Sシリーズ）99ページ P1

注意：1）単極モデル
3Sシリーズは、コニカルナットを付けて納品します。

ECP 固定ソケット、ナット2個、長ネジ切りシェル、プリント基板用ストレートコンタクト（バックパネルより取り付け）

パーツナンバー		寸法 (mm)							
モデル	シリーズ	A	B	e	E	M	N	S1	S3
ECP	0S	12	12.4	M9x0.6	8.5	2.5	15.0	8.2	11
ECP	1S	16	15.8	M12x1.0	10.0	3.5	17.5	10.5	14
ECP	2S	20	19.2	M15x1.0	11.0	3.5	20.0	13.5	17
ECP	3S	24	25.0	M18x1.0	14.0	4.5	24.0	16.5	22

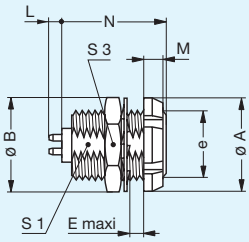

〔参照〕技：パネルカット図（Sシリーズ）99ページ P1
技：PCB穴あけ図106ページ P21

備考：このコンタクトタイプはE●●ソケットモデルに使用できます。
長さ〈L〉はコンタクトの数によって異なります。技:PCB穴あけ図（ストレートプリントコンタクトの長さ）106ページ参照。
3Sシリーズは、コニカルナットをつけて納品します。

ECP 固定ソケット、ナット2個、長ネジ切りシェル、プリント基板用ストレートコンタクト（バックパネルより取り付け）

パーツナンバー		寸法 (mm)							
モデル	シリーズ	A	B	e	E	M	N	S1	S3
ECP	0S	12	12.4	M9x0.6	8.5	2.5	15.0	8.2	11
ECP	1S	16	15.8	M12x1.0	10.0	3.5	17.5	10.5	14
ECP	2S	20	19.2	M15x1.0	11.0	3.5	20.0	13.5	17
ECP	3S	24	25.0	M18x1.0	14.0	4.5	24.0	16.5	22

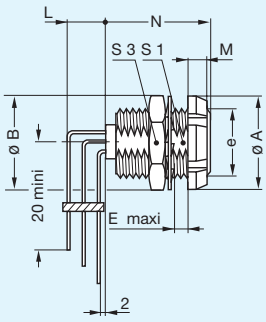

〔参照〕技：パネルカット図（Sシリーズ）99ページ P1
技：PCB穴あけ図107ページ P24

備考：このコンタクトタイプはバックパネルから取り付けるタイプすべてのソケットモデルに使用できます。長さ〈L〉はコンタクトの数によって異なります。技:PCB穴あけ図（エルボプリントコンタクト付固定ソケット）107ページ参照。
3Bシリーズはコニカルナットを付けて納品します。

PCA フリーソケット、ケーブルコレット

パーツナンバー		寸法 (mm)		
モデル	シリーズ	A	L	S2
PCA	00	6.5	25.0	4.5
PCA	0S	8.9	33.5	6.5
PCA	1S	11.9	40.5	8.5
PCA	2S	14.8	50.0	11.0
PCA	3S	17.8	59.0	14.0
PCA	4S	24.8	75.0	19.0
PCA	5S	34.7	99.0	29.0
PCA	6S	46.0	102.0	38.0

〔参照〕技：ケーブルアッセンブリ（Sシリーズ）110～112ページ M1

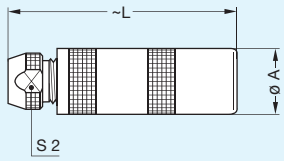

PCA フリーソケット、オーバーサイズケーブルコレット[1)]

パーツナンバー		寸法 (mm)				
モデル	シリーズ	A	B	L	S1	S2
PCA	00	6.5	8.0	33.0	7.0	6.5
PCA	0S	8.9	10.0	44.5	9.0	8.5
PCA	1S	11.9	13.0	55.0	12.0	11.0
PCA	2S	14.8	18.0	65.0	14.0	14.0
PCA	3S	17.8	21.0	83.0	19.0	19.0
PCA	4S	24.8	31.8	105.0	28.5	29.0

〔参照〕技：ケーブルアッセンブリ（Sシリーズ）111,113ページ M2

注意：1）Kタイプのコレットに対応します。このモデルにオーバーサイズコレットを使用することによって、次の大きさのハウジングでないと使用不可能なケーブル太さのものの使用が可能になります。
〔参照〕技：コレット（Sシリーズ）68ページ

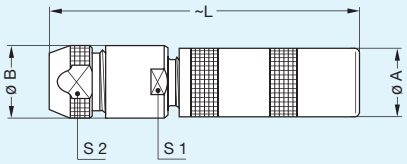

PCA フリーソケット、ケーブルコレット、ベンドリリーフ固定用ナット[1)]

パーツナンバー		寸法 (mm)		
モデル	シリーズ	A	L	S2
PCA	00	6.5	25.0	6
PCA	0S	8.9	33.5	7
PCA	1S	11.9	40.5	9
PCA	2S	14.8	50.0	12
PCA	3S	17.8	59.0	14
PCA	4S	24.8	75.0	20

〔参照〕技：ケーブルアッセンブリ（Sシリーズ）110,111ページ M1

注意：1）ご注文時は、パーツナンバーの最後に《Z》をつけてください。
ベンドリリーフは別々にご注文ください。
〔参照〕技：アクセサリー（ベンドリリーフ）81ページ

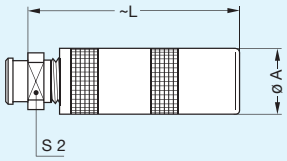

PGZ フリーソケット、ケーブルコレット、

パーツナンバー		寸法 (mm)			
モデル	シリーズ	A	L	S1	S2
PGZ	0S	9.5	35.5	8	7
PGZ	1S	12.5	40.5	10	9
PGZ	2S	16.5	47.0	13	12

〔参照〕技（EN）：ケーブルアッセンブリ（Sシリーズ）191ページ M1

備考：BシリーズのDタイプコレットを、このモデルで使用しています。

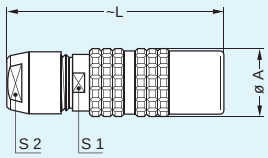

PGZ フリーソケット、ケーブルコレット、ベンドリリーフ固定用ナット[1)]

パーツナンバー		寸法 (mm)			
モデル	シリーズ	A	L	S1	S2
PGZ	0S	9.5	34.5	8	7
PGZ	1S	12.5	39.5	10	9
PGZ	2S	16.5	46.0	13	12

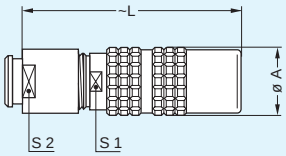

〔参照〕技(EN):ケーブルアッセンブリ(Sシリーズ)191ページ M1

備考:Bシリーズの Dタイプコレットを、このモデルで使用しています。

注意:1)ご注文時は、パーツナンバーの最後に《Z》をつけてください。
ベンドリリーフは別々にご注文ください。
〔参照〕技(JP):アクセサリー(ベンドリリーフ)87ページ

PSA 固定ソケット、固定ナット、ケーブルコレット

パーツナンバー		寸法 (mm)								
モデル	シリーズ	A	B	e	E	L	M	S1	S2	S3
PSA	00	8	10.2	M7x0.5	5.5	25.0	1.0	6.3	4.5	9
PSA	0S	10	12.4	M9x0.6	7.0	33.5	1.2	8.2	6.5	11
PSA	1S	14	15.8	M12x1.0	7.5	40.5	1.5	10.5	8.5	14
PSA	2S	18	19.2	M15x1.0	8.5	50.0	1.8	13.5	11.0	17
PSA	3S	22	25.0	M18x1.0	11.5	59.0	2.0	16.5	14.0	22
PSA	4S	28	34.0	M25x1.0	12.0	75.0	2.5	23.5	19.0	30
PSA	5S	40	40.0	M35x1.0	15.5	99.0	3.0	33.5	29.0	–
PSA	6S	54	54.0	M48x1.5	16.0	102.0	3.5	45.5	38.0	–

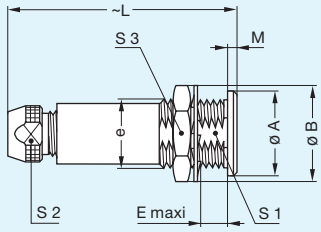

〔参照〕技:パネルカット図(Sシリーズ)99ページ P1
〔参照〕技:ケーブルアッセンブリ(Sシリーズ)110~112ページ M1

備考:5Sシリーズは、テーパーワッシャーと丸型ナットを付けて納品します。6Sシリーズは、ロッキングワッシャーではなく、丸型ナット付きで納品します。

PSP 固定ソケット、固定ナット、ケーブルコレット、内部非回転装置

パーツナンバー		寸法 (mm)								
モデル	シリーズ	A	B	e	E	L	M	S1	S2	S3
PSP	2S	18	19.2	M15x1.0	8.5	50.0	1.8	13.5	11.0	17
PSP	3S	22	25.0	M18x1.0	11.5	59.0	2.0	16.5	14.0	22
PSP	4S	28	34.0	M25x1.0	12.0	75.0	2.5	23.5	19.0	30

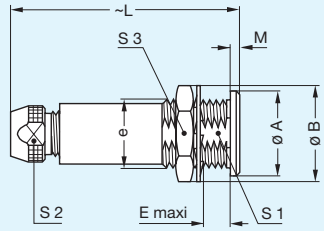

〔参照〕技:パネルカット図(Sシリーズ)99ページ P1
〔参照〕技:ケーブルアッセンブリ(Sシリーズ)110,111ページ M1

PSS 固定ソケット、ケーブルクリンプ用固定ナット

パーツナンバー		寸法 (mm)								
モデル	シリーズ	A	B	e	E	L	M	S1	S2	S3
PSS	00	8	10.2	M7x0.5	5.5	30	1	6.3	5.5	9

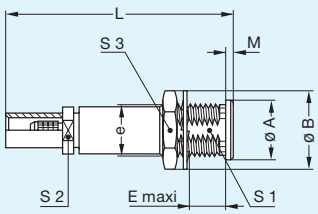

〔参照〕技:パネルカット図(Sシリーズ)99ページ P1
〔参照〕技:ケーブルアッセンブリ(Sシリーズ)110ページ M5

備考:このモデルには、00.250シリーズ類似のクリンプバックナットE31が付きます。

RMA フリーカプラ

パーツナンバー		寸法 (mm)	
モデル	シリーズ	A	L
RMA	00	6.4	22.0
RMA	0S	8.9	25.0
RMA	1S	11.9	28.5
RMA	2S	14.8	31.5
RMA	3S	17.8	38.5
RMA	4S	24.8	46.5
RMA	5S	34.7	60.5

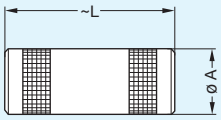

備考：使用できるプラグとコンタクト構成、また正しいコンタクトアライメントをご確認ください。
〔参照〕技：固定カプラRMA,RAD,SWH用コンタクト記号66ページ

RAD 固定カプラ、固定ナット

パーツナンバー		寸法 (mm)							
モデル	シリーズ	A	B	e	E	L	M	S1	S2
RAD	00	8	10.2	M7x0.5	5.5	22.0	1.0	6.3	9
RAD	0S	10	12.4	M9x0.6	7.0	25.0	1.2	8.2	11
RAD	1S	14	15.8	M12x1.0	7.5	28.5	1.5	10.5	14
RAD	2S	18	19.2	M15x1.0	8.5	31.5	1.8	13.5	17
RAD	3S	22	25.0	M18x1.0	11.5	38.5	2.0	16.5	22
RAD	4S	28	34.0	M25x1.0	12.0	46.5	2.5	–	30
RAD	5S	40	40.0	M35x1.0	15.5	60.5	3.0	–	–

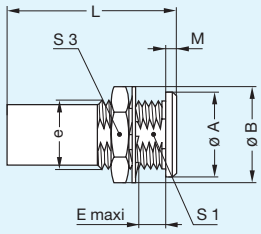

〔参照〕技：パネルカット図（Sシリーズ）99ページ P1 （4S,5Sシリーズ）P2

備考：5Sシリーズは、テーパーワッシャーと丸型ナットを付けて納品します。
使用できるプラグとコンタクト構成、また正しいコンタクトアライメントをご確認ください。
〔参照〕技：固定カプラRMA,RAD,SWH用コンタクト記号66ページ

エルボソケットモデル

■技術的特性

素材及び表面処理

構成要素	材　質	表面処理（μm）		
		Cu	Ni	Au
ハウジング	PPS[1]	–		
	真鍮	0.5	3	–
金属パーツ	真鍮	0.5	3	–
アースクラウン	ブロンズ	0.5	3	–
インシュレーター	PEEK	–		
メスコンタクト	ブロンズ	0.5	3	1.5

備考：1）すべてのサイズには使えません。
標準の表面処理は以下の通りです。　ニッケル：FS QQ-N-290A　金：ISO 4523

電気的特性

モデル	シリーズ	タイプ	試験電圧 (kV rms)[1]	定格電流 (A)
EPL	0S	302-303-304	1.20	4.5
EXP	0S			
EPL	1S			
EXP	1S			
EPL	1S	305-306	0.70	4.5
EXP	1S			

備考：1）技：技術的特性（試験電圧･定格電流）124ページの計算方法、注意、推奨標準をご覧ください。

タイプ

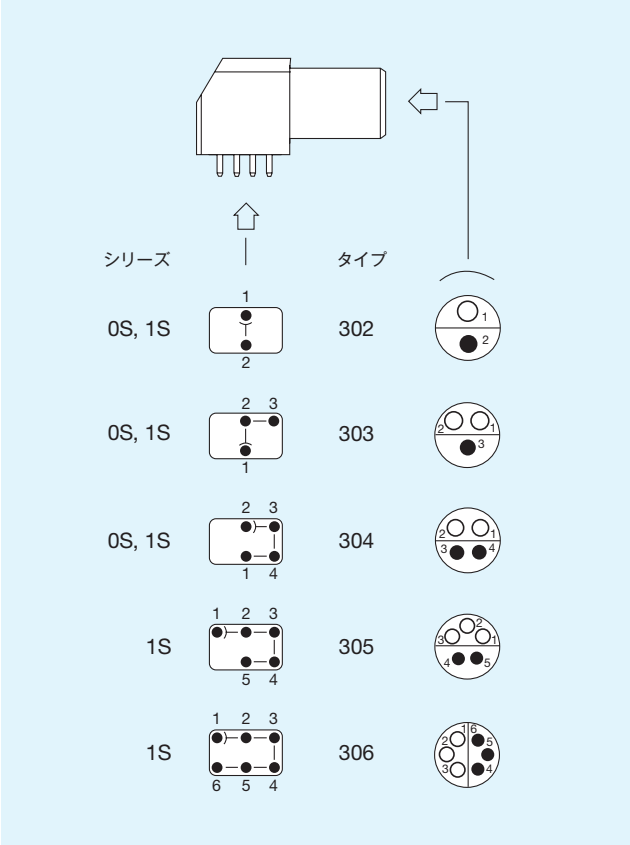

EPL　プリント基板用エルボ（90°）ソケット、（はんだまたはネジ固定）

パーツナンバー	寸法 (mm)						
	A	D	H	I	K	L	N
EPL.0S.302.HLN	9	14.6	6.7	12.6	13.3	25	11.7
EPL.0S.303.HLN							
EPL.0S.304.HLN							
EPL.1S.302.HLN	11	16.6	7.5	14.0	13.3	27	12.6
EPL.1S.303.HLN							
EPL.1S.304.HLN							
EPL.1S.305.HLN							
EPL.1S.306.HLN							

〔参照〕技：PCB穴あけ図107ページ P22

備考：パーツナンバーの後ろに《S》を加えることで、4つのはんだピンを4つのネジ留め（M1.6）に変更します。（e.g.:EPL.1S.303.HLNS）

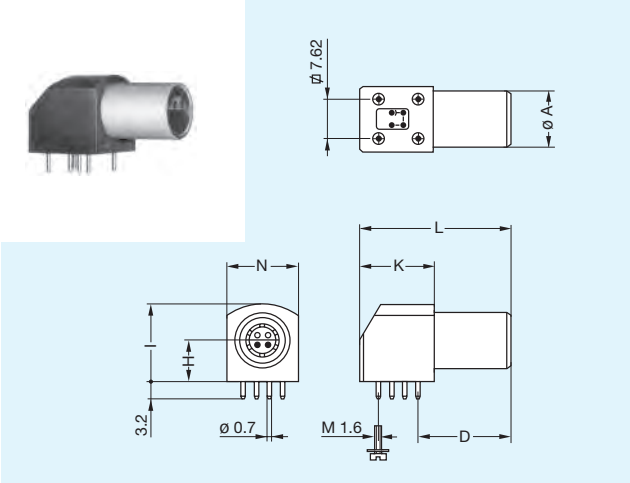

EPL プリント基板用エルボ（90°）ソケット

パーツナンバー	寸法 (mm)		
	A	H	I
EPL.00.113.NLN	6.8	10	7

〔参照〕技：PCB穴あけ図107ページ **P23**

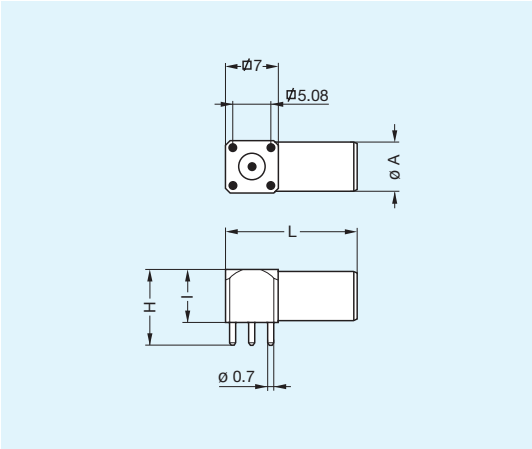

EPL プリント基板用エルボ（90°）ソケット

パーツナンバー	寸法 (mm)						
	A	D	H	I	K	L	N
EPL.0S.116.DTL	8.8	16	12	9	7.7	22.7	9

〔参照〕技：PCB穴あけ図107ページ **P23**

備考：単極バージョンにのみ使用できます。

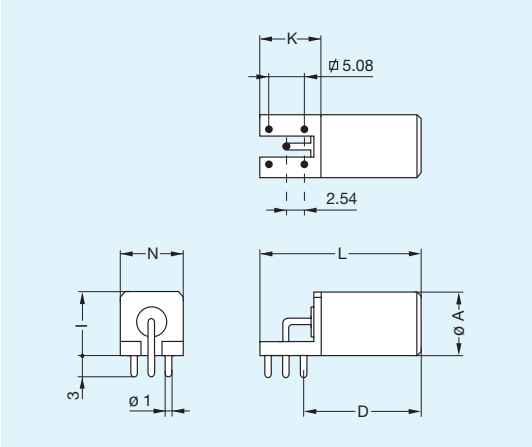

EXP プリント基板用エルボ（90°）ソケット、ナット2個、（はんだまたはネジ固定）

パーツナンバー	寸法 (mm)											
	A	B	D	e	E	H	I	K	L	M	N	S3
EXP.0S.302.HLN	12	12.4	14.6	M9x0.6	6.0	6.7	12.6	13.3	25	2.5	11.7	11
EXP.0S.303.HLN												
EXP.0S.304.HLN												
EXP.1S.302.HLN	14	15.0	16.6	M11x0.5	7.5	7.5	14.0	13.3	27	3.5	12.6	13
EXP.1S.303.HLN												
EXP.1S.304.HLN												
EXP.1S.305.HLN												
EXP.1S.306.HLN												

〔参照〕技：パネルカット図（0Sシリーズ）99ページ **P2**　（1Sシリーズ）**P10**

〔参照〕技：PCB穴あけ図107ページ **P22**

備考：パーツナンバーの後ろに《S》を加えることで、4つのはんだピンを4つのネジ留め（M1.6）に変更します。（e.g.:EPL.1S.303.HLNS）

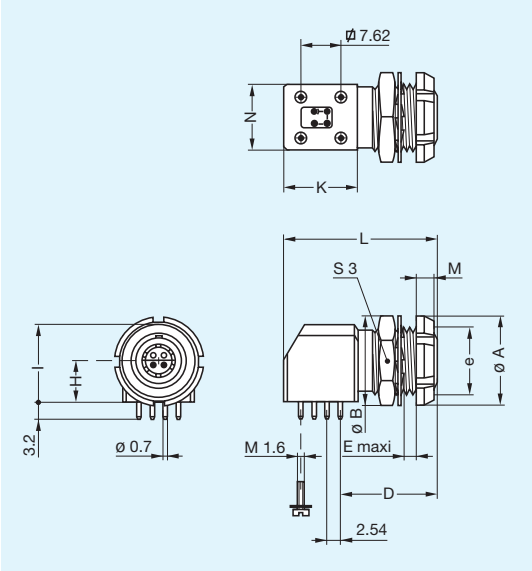

プラスチックハウジングモデル

これらのコネクタは接続時の最大限の絶縁効果が要求されるあらゆる用途にお薦めします。
ラッチスリーブ、金属アースクラウンの設計により、ほとんどの要求に合致するEMC保護効果があります。

■技術的特性

機械的、環境的

特　質	値				標　準
	PEEK	POM	PSU	PPSU	
色	ナチュラル(ベージュ)	黒	白またはグレー	クリーム	–
耐久性	> 5000 cycles	> 5000 cycles	> 5000 cycles	> 5000 cycles	IEC 60512-5 test 9a
湿度	up to 95 % at 60° C				–
温度範囲	- 50°C/+250°C	- 50°C/+115°C	- 50°C/+150°C	- 50°C/+180°C	–
滅菌耐性 1)	> 200 cycles	なし	~20 cycles	> 100 cycles	IEC 60601-1 § 44.7
溶剤耐性	優	優	限界あり	良	–

備考：1)スチーム滅菌

FFA ストレートプラグ、ケーブルコレット、PEEKまたはPOMアウターシェル

FFP ストレートプラグ、ケーブルコレット、PEEKまたはPOMアウターシェル、内部非回転装置

パーツナンバー		寸法 (mm)			
モデル	シリーズ	A	L	M	S2
FFA	00	7.0	33.5	25.5	6.0
FFP	1S	12.0	42.5	31.5	10.0
FFP	2S	15.0	52.0	40.0	12.0
FFP	3S	18.0	61.0	46.0	14.0

〔参照〕技：ケーブルアッセンブリ(Sシリーズ)110,111ページ M1

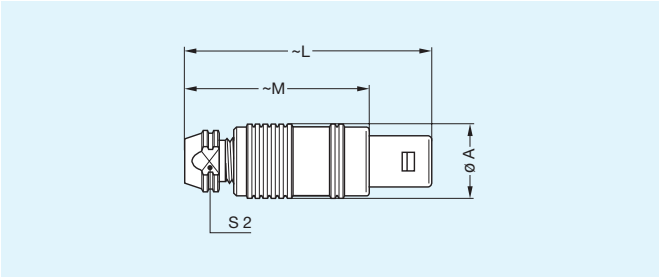

FFP ストレートプラグ、ケーブルコレット、PEEKまたはPOMアウターシェル、内部非回転装置、ベンドリリーフ固定用ナット 1)

パーツナンバー		寸法 (mm)			
モデル	シリーズ	A	L	M	S2
FFP	1S	12.0	41.5	30.5	10.0
FFP	2S	15.0	51.0	39.0	12.0
FFP	3S	18.0	61.0	46.0	14.0

〔参照〕技：ケーブルアッセンブリ(Sシリーズ)110,111ページ M1

注意：1)ご注文時は、パーツナンバーの最後に《Z》をつけてください。
ベンドリリーフは別々にご注文ください。
〔参照〕技：アクセサリー(ベンドリリーフ)87ページ

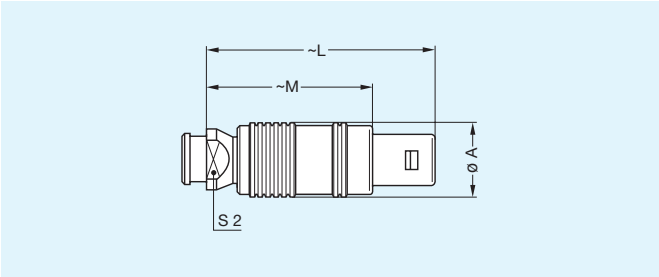

FFL ストレートプラグ、ケーブルコレット、PSUまたはPPSUアウターシェル 内部非回転装置、ベンドリリーフ固定用ナット 1)

パーツナンバー		寸法 (mm)			
モデル	シリーズ	A	L	M	S2
FFL	2S	16.5	51.5	39.5	13

〔参照〕技：ケーブルアッセンブリ(Sシリーズ)112ページ M4

注意：1)ご注文時は、パーツナンバーの最後に《Z》をつけてください。
ベンドリリーフは別々にご注文ください。
〔参照〕技：アクセサリー(ベンドリリーフ)87ページ
このタイプには、〈DまたはM〉タイプのコレットが適合します。多極のみクリンプコンタクトにも使えます。

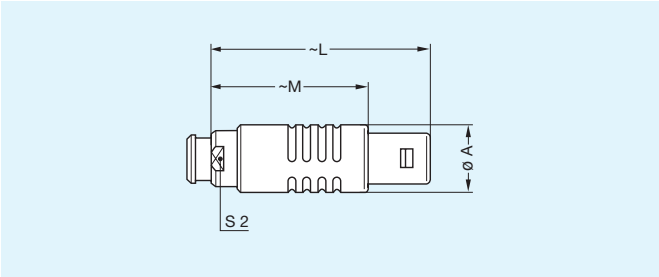

ERN 固定ソケット、固定ナット、アースタグ、PEEKまたはPOMアウターシェル

パーツナンバー		寸法 (mm)								
モデル	シリーズ	A	B	e	E	L	L[1)]	M	S1	S3
ERN	00	9	10.2	M7x0.5	5.5	–	14.5	1.0	6.3	9
ERN	0S	11	12.4	M9x0.6	6.4	19.3	19.3	1.8	8.2	11
ERN	1S	14	15.8	M12x1.0	7.5	22.4	22.4	1.5	10.5	14
ERN	2S	18	19.2	M15x1.0	8.5	26.3	26.3	2.0	13.5	17
ERN	3S	22	25.0	M18x1.0	11.5	29.8	29.8	2.0	16.5	22

〔参照〕技：パネルカット図（Sシリーズ）99ページ P1

備考：1）単極モデル

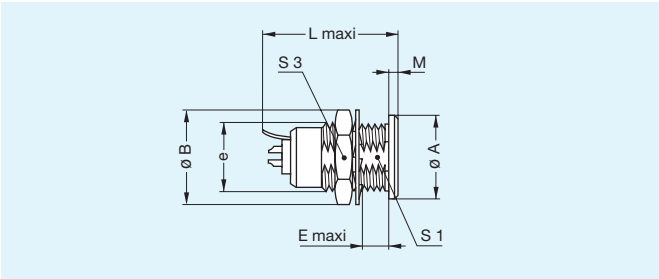

防水または気密モデル

これらのプラグ、ソケット、カプラモデルを正しく装着した装置はIEC60529の保護指数IP68に達するようになっており、同じシリーズのプラグとの互換性があります。用途としては、ポータブル無線機、軍用、研究所の機器、航空機産業などに幅広く採用されております。

■型番について

防水タイプ　：　製品型番の末尾に〈P〉の文字　（シリコン製OリングとAraldaite®（エポキシ）処置）
　　：　製品型番の末尾に〈S〉の文字　（シリコン製OリングとStycast®（エポキシ）処置）

気密（防水）タイプ　：　製品型番の末尾に〈PV〉の文字　（バイトン製OリングとAraldaite®（エポキシ）処置）
　　：　製品型番の末尾に〈SV〉の文字　（バイトン製OリングとStycast®（エポキシ）処置）

※気密コネクタは、全数ヘリウムによる気密テストが実施されており、コネクタに赤字でVの刻印付きです。

■技術的特性

機械的、環境的

特　質	値	標　準
耐久性	> 5000 cycles	IEC 60512-5 test 9a
湿度	up to 95% at 60°C	
温度範囲（0Sから1S）	- 20°C, +100°C	
温度範囲（2Sから6S）	- 20°C, +80°C	
耐振性	10-2000Hz,15g	IEC 60512-4 test 6d
耐衝撃性	100g, 6ms	IEC 60512-4 test 6c
塩水噴霧腐食テスト	> 1000h	IEC 60512-6 test 11f
気候カテゴリー	20/80/21	IEC 60068-1
エア漏れ率（He）1)	$<10^{-7}$mbar.l.s^{-1}	IEC 60512-7 test 14b

備考：1）気密モデルのみ

特　質		値	標　準
最高使用圧力2)	0S	60bars	IEC 60512-7 test 14d
	1S	60bars	
	2S	40bars	
	3S	30bars	
	4S	15bars	
	5S	5bars	
	6S	5bars	

備考：2）この数値はアッセンブリされたコネクタの最高許容圧力差に相当します。

HGP　固定ソケット、固定ナット、防水または気密

パーツナンバー		寸法 (mm)								
モデル	シリーズ	A	B	e	E	L	L1)	M	S1	S3
HGP	0S	18	15.8	M12x1.0	11.5	20.5	21.5	4.0	10.5	14
HGP	1S	20	19.2	M14x1.0	15.5	25.0	22.0	4.0	12.5	17
HGP	2S	20	21.5	M16x1.0	17.0	29.5	28.0	4.0	14.5	19
HGP	3S	28	27.0	M20x1.0	18.0	33.0	34.0	6.0	18.5	24
HGP	4S	34	34.0	M25x1.0	22.5	39.0	43.0	6.5	23.5	30
HGP	5S	45	40.0	M35x1.0	28.0	50.5	78.5	7.5	33.5	–
HGP	6S	58	54.0	M48x1.5	22.0	51.0	–	6.0	45.5	–

〔参照〕技：パネルカット図（Sシリーズ）99ページ P3

備考：1）単極モデル
5S、6Sシリーズは、丸型ナットを付けて納品します。

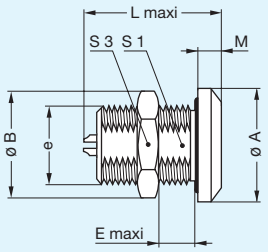

HGW　固定ソケット、固定ナット、バックワッシャー、防水または気密

パーツナンバー		寸法 (mm)							
モデル	シリーズ	A	B	e	E mini	E maxi	L	M	S3
HGW	0S	10	15	M9x0.6	2.0	3.0	20.5	1.2	11
HGW	1S	14	18	M12x1.0	2.0	4.0	25.0	1.5	14

〔参照〕技：パネルカット図（Sシリーズ）99ページ P11

備考：気密バージョンは0Sシリーズのみです。

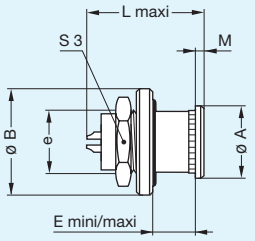

EWB 固定ソケット、固定ナット、フランジに平面2個、防水または気密

パーツナンバー		寸法 (mm)									
モデル	シリーズ	A	B	e	E	L	L[1)]	M	S1	S3	S4
EWB	0S	18	15.8	M12x1.0	11.0	20.5	–	4.0	10.5	14	14
EWB	1S	20	19.2	M14x1.0	15.5	25.5	25.5	4.0	12.5	17	16
EWB	2S	20	21.5	M16x1.0	17.0	28.0	26.5	4.0	14.5	19	16
EWB	4S	34	34.0	M25x1.0	22.5	43.0	–	6.5	23.5	30	27

〔参照〕技：パネルカット図（Sシリーズ）99ページ P3

備考：1）単極モデル

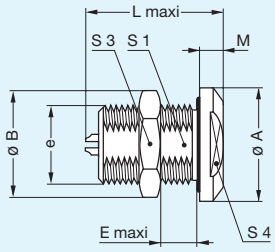

HCP 固定ソケット、固定ナット、防水または気密（バックパネルより取り付け）

パーツナンバー		寸法 (mm)							
モデル	シリーズ	A	B	e	E	L	M	P	S1
HCP	1S	18	20	M14x1.0	8.6	25.5	3.5	12.0	–
HCP	2S	20	20	M16x1.0	12.5	29.0	3.5	16.5	14.5
HCP	4S	27	34	M25x1.0	15.5	41.0	4.5	20.0	23.5

〔参照〕技：パネルカット図（Sシリーズ）99ページ P3

備考：2Sと4Sシリーズには、コニカルナットを付けて納品します。

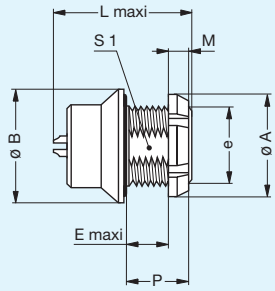

SWH 固定カプラ、固定ナット、防水または気密

パーツナンバー		寸法 (mm)							
モデル	シリーズ	A	B	e	E	L	M	S1	S3
SWH	0S	14	13.8	M10x0.75	17	34	2.0	9.0	12
SWH	1S	17	15.8	M12x1.00	28	39	2.5	10.5	14
SWH	2S	20	21.5	M16x1.00	25	44	4.0	15.0	19
SWH	3S	25	27.0	M20x1.00	30	53	4.0	18.5	24
SWH	4S	34	34.0	M25x1.00	50	65	4.0	23.5	30
SWH	5S	45	40.0	M35x1.00	58	80	5.0	33.5	–
SWH	6S	58	54.0	M48x1.50	55	81	6.0	45.5	–

〔参照〕技：パネルカット図（Sシリーズ）99ページ P4

備考：5S、6Sシリーズは、丸型ナットを付けて納品します。
使用できるプラグとコンタクト構成、また正しいコンタクトアライメントをご確認ください。
〔参照〕技：固定カプラRMA,RAD,SWH用コンタクト記号66ページ

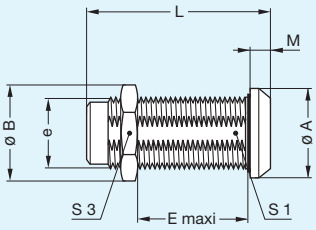

製品安全特記事項

次の指示をお読みいただき、使用する用途に適合する国内もしくは国際安全規格に従ってください。
不適切な扱い、不適切なケーブルとの接続組み立て、間違ったコネクタの使用は危険な事態を引き起こすことがあります。

ショックおよび火災

誤った配線、傷ついた部品の使用、金属片や残存物質（洗浄液等）の混入は短絡、過熱、電気ショック等を引き起こします。
通電中に嵌合している部品を引き離すと電気火花や部分的な過熱を誘発して部品に損傷を与えます。

取り扱い

コネクタおよびその部品は、損傷がないか組み立てる前に目視検査をする必要があります。
損傷等が疑える部品は使用しないか、工場へ検査の為に戻す必要があります。
コネクタの組み立てや据付けは適切な教育を受けた人が行ってください。
その際には適切な工具を使用して安全で信頼性のある性能の確保が重要です。

使用

露出したコンタクトが付いているコネクタには、電圧がかからないようにすべきです。（電源供給側には使用しないこと）
30VAC、42VDC以上の電圧がかかる状態は危険であり、コネクタの露出した金属部分にこのような電圧がかからないように、予防処置をとる必要があります。

試験および定格電圧

最大定格電圧は使用する用途による国内や国際規格によって定められます。
空間距離と沿面距離により定格電圧は左右され、定格電圧はカタログに記載されていますが、この値はプリント基板やワイヤハーネスの設計により影響を受けます。
カタログ記載の試験電圧は平均破壊電圧の75パーセントで電圧上昇率500V/秒、試験時間は1分です。

CE マーキング

CEマーキングは完成した製品やデバイスに適用され、欧州の安全規格に適合していることを示します。
このCEマーキングは電気機械的部品であるコネクタ等には適用されません。

製品の改善

LEMO製品はカタログ販売の製品につき、品質向上・機能改善のために製品および部品の変更を予告なく行う事があります。
製品の納入後、すぐにお客様にて製品の員数及び不良等をご確認ください。
納入後、長期間経過後のクレーム等に関しては対応しかねる場合がございますのでご了承ください。

MEMO

MEMO

MEMO

レモ製品レンジ

	B	S	K	E	F	00	01	0A	3T	4A	4M	3K.93C	1D	Y	05	5G	2G	2C	L	H	R	N	03	V	W	U	F	P	D	K/S	01	DIN
単極		■		■		■																■		■								
多極	■	■	■	■	■	■											■	■	■	■	■	■	■	■	■	■		■				
同軸 50Ω		■		■		■	■	■										■				■	■	■								■
同軸 75Ω		■	■	■				■	■													■		■								■
多極同軸	■	■	■	■																		■			■	■						
複合同軸+LV	■	■	■	■																	■	■		■	■	■		■				
三同軸 50Ω		■		■		■					■											■		■								
三同軸 75Ω		■		■					■	■	■											■		■			■					
複合三同軸+LV	■		■																			■			■	■						
四同軸													■																			
高電圧		■		■										■	■																	
多極高電圧	■	■	■	■												■														■		
複合HV+LV	■	■	■	■																	■							■				
光ファイバー	■		■																										■		■	
多極光ファイバー	■		■		■															■		■			■	■						
複合光ファイバー+LV	■		■		■							■								■		■			■	■		■				
熱電対	■	■	■	■															■			■										
流体	■					■																						■				
多極流体	■		■																			■										
複合流体+LV	■		■																		■	■			■							

※最もよく使用されるものほど濃い色にて示しています。

B シリーズ (キー付)

S シリーズ

K シリーズ (キー付)

E シリーズ

F シリーズ (キー付)

00 シリーズ

01 シリーズ

0A シリーズ

3T シリーズ

4A シリーズ (キー付)

4M シリーズ (キー付)

3K.93C シリーズ (キー付)

1D シリーズ

Y シリーズ

05 シリーズ

5G シリーズ (キー付)

2G シリーズ (キー付)

2C シリーズ

L シリーズ (キー付)

H シリーズ

R シリーズ (キー付)

N シリーズ (キー付)

03 シリーズ (キー付)

V シリーズ

W シリーズ

U シリーズ (キー付)

ケーブルアッセンブリ

K/S シリーズ (キー付)

REDEL F シリーズ

P シリーズ (キー付)

D シリーズ

01 シリーズ (キー付)

VAA シリーズ

SAA シリーズ

TAA シリーズ

このカタログの内容や写真の無断転用は禁止します。
レモは事前の通告なしで、仕様の改善及び改良をおこなう権利を留保します。

LEMO HEADQUARTERS

SWITZERLAND
LEMO SA
Chemin des Champs-Courbes 28 - P.O. Box 194 - CH-1024 Ecublens
Tel. (+41 21) 695 16 00 - Fax (+41 21) 695 16 02 - e-mail: info@lemo.com

LEMO SUBSIDIARIES

AUSTRIA
LEMO Elektronik GesmbH
Lemböckgasse 49/E6-3
1230 Wien
Tel: (+43 1) 914 23 20 0
Fax:(+43 1) 914 23 20 11
sales@lemo.at

CANADA
LEMO Canada Inc
44 East Beaver Creek Road, unit 20
Richmond Hill, Ontario L4B 1G8
Tel: (+1 905) 889 56 78
Fax: (+1 905) 889 49 70
info-canada@lemo.com

CHINA / HONG KONG
LEMO Electronics (Shanghai) Co., Ltd
1st Floor, Block E,
18 Jindian Road, Pudong, Shanghai
China 201206
Tel: (+86 21) 5899 7721
Fax: (+86 21) 5899 7727
cn.sales@lemo.com

DENMARK
LEMO Denmark A/S
Gammel Mosevej 46
2820 Gentofte
Tel: (+45) 45 20 44 00
Fax: (+45) 45 20 44 01
info-dk@lemo.com

FRANCE
LEMO France Sàrl
24/28 Avenue Graham Bell
Bâtiment Balthus 4
Bussy Saint Georges
77607 Marne la Vallée Cedex 3
Tel: (+33 1) 60 94 60 94
Fax: (+33 1) 60 94 60 90
info-fr@lemo.com

GERMANY
LEMO Elektronik GmbH
Hanns-Schwindt-Str. 6
81829 München
Tel: (+49 89) 42 77 03
Fax: (+49 89) 420 21 92
info@lemo.de

HUNGARY
REDEL Elektronika Kft
Nagysándor József u. 6-12
1201 Budapest
Tel: (+36 1) 421 47 10
Fax: (+36 1) 421 47 57
info-hu@lemo.com

ITALY
LEMO Italia srl
Viale Lunigiana 25
20125 Milano
Tel: (+39 02) 66 71 10 46
Fax: (+39 02) 66 71 10 66
sales.it@lemo.com

JAPAN
LEMO Japan Ltd
2-7-22, Mita,
Minato-ku, Tokyo, 108-0073
Tel: (+81 3) 54 46 55 10
Fax: (+81 3) 54 46 55 11
lemoinfo@lemo.co.jp

NETHERLANDS / BELGIUM
LEMO Connectors Benelux
De Trompet 1060
1967 DA Heemskerk
Tel. (+31) 251 25 78 20
Fax (+31) 251 25 78 21
info@lemo.nl

NORWAY / ICELAND
LEMO Norway A/S
Stanseveien 6B
0975 Oslo
Tel: (+47) 22 91 70 40
Fax: (+47) 22 91 70 41
info-no@lemo.com

SINGAPORE
LEMO Asia Pte Ltd
4 Leng Kee Road,
#06-09 SiS Building
Singapore 159088
Tel: (+65) 6476 0672
Fax: (+65) 6474 0672
sg.sales@lemo.com

SPAIN / PORTUGAL
IBERLEMO SAU
Brasil, 45, 08402 Granollers
Barcelona
Tel: (+34 93) 860 44 20
Fax: (+34 93) 879 10 77
info-es@lemo.com

SWEDEN / FINLAND
LEMO Nordic AB
Mariehällsvägen 39A
168 65 Bromma
Tel: (+46 8) 635 60 60
Fax: (+46 8) 635 60 61
info-se@lemo.com

SWITZERLAND
LEMO Verkauf AG
Grundstrasse 22 B
6343 Rotkreuz
Tel: (+41 41) 790 49 40
Fax: (+41 41) 790 49 43
ch.sales@lemo.com

UNITED KINGDOM
LEMO UK Ltd
12-20 North Street
Worthing, West Sussex,
BN11 1DU
Tel: (+44 1903) 23 45 43
Fax: (+44 1903) 20 62 31
lemouk@lemo.com

USA
LEMO USA Inc
P.O. Box 2408
Rohnert Park, CA 94927-2408
Tel: (+1 707) 578 88 11
(+1 800) 444 53 66
Fax:(+1 707) 578 08 69
info@lemousa.com

© CAT.MM.LJP.P0412 updated 2023.06.26

LEMO DISTRIBUTORS

AUSTRALIA, BRAZIL, CHILE, CZECH REPUBLIC, GREECE, INDIA, ISRAEL, NEW ZEALAND, PAKISTAN, POLAND, RUSSIA, SOUTH AFRICA, SOUTH KOREA, TAIWAN, TURKEY, UKRAINE

www.lemo.com

LEMO

レモ ジャパン株式会社

本　　社 〒108-0073 東京都港区三田2-7-22

e-mail info-jp@lemo.com
HP www.lemo.co.jp