お客様各位

アウターシェル 形状変更のお知らせ

平素は弊社商品にご愛顧賜り、厚く御礼申し上げます。
さて、この度誠に勝手ながら弊社製品の一部の部品について、下記の通り形状を変更致します。
内容ご確認の上、何卒ご了承賜りますようお願い申し上げます。

記

1. 対象製品
   T シリーズ(TT/0T/1T)

2. 変更内容
   2-1. 変更理由
   誤挿入のリスクを排除
   製品の強度アップ
   組立性の向上

   2-2. 変更点
   図 1 の通り、嵌合部のキーの延長及びブラストの見直し。
   また嵌合部根本に厚みを持たせた。

図 1. 変更前後の外観

既存	変更後
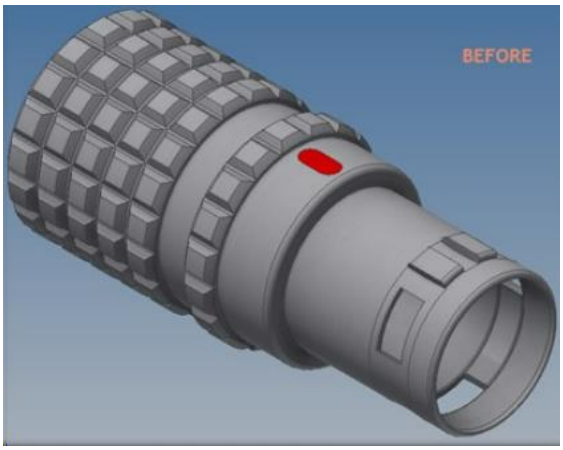	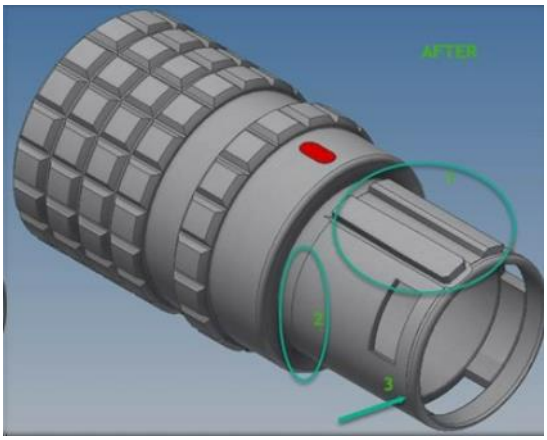

2-3. 変更時期

本社在庫がなくなり次第ランニングチェンジ。2024 年～品番毎に順次切り替え。

2-4. 変更による性能への影響

形状が変更になったことによるカタログに記載されている寸法・電気特性・機械特性等への影響はございません。

以上